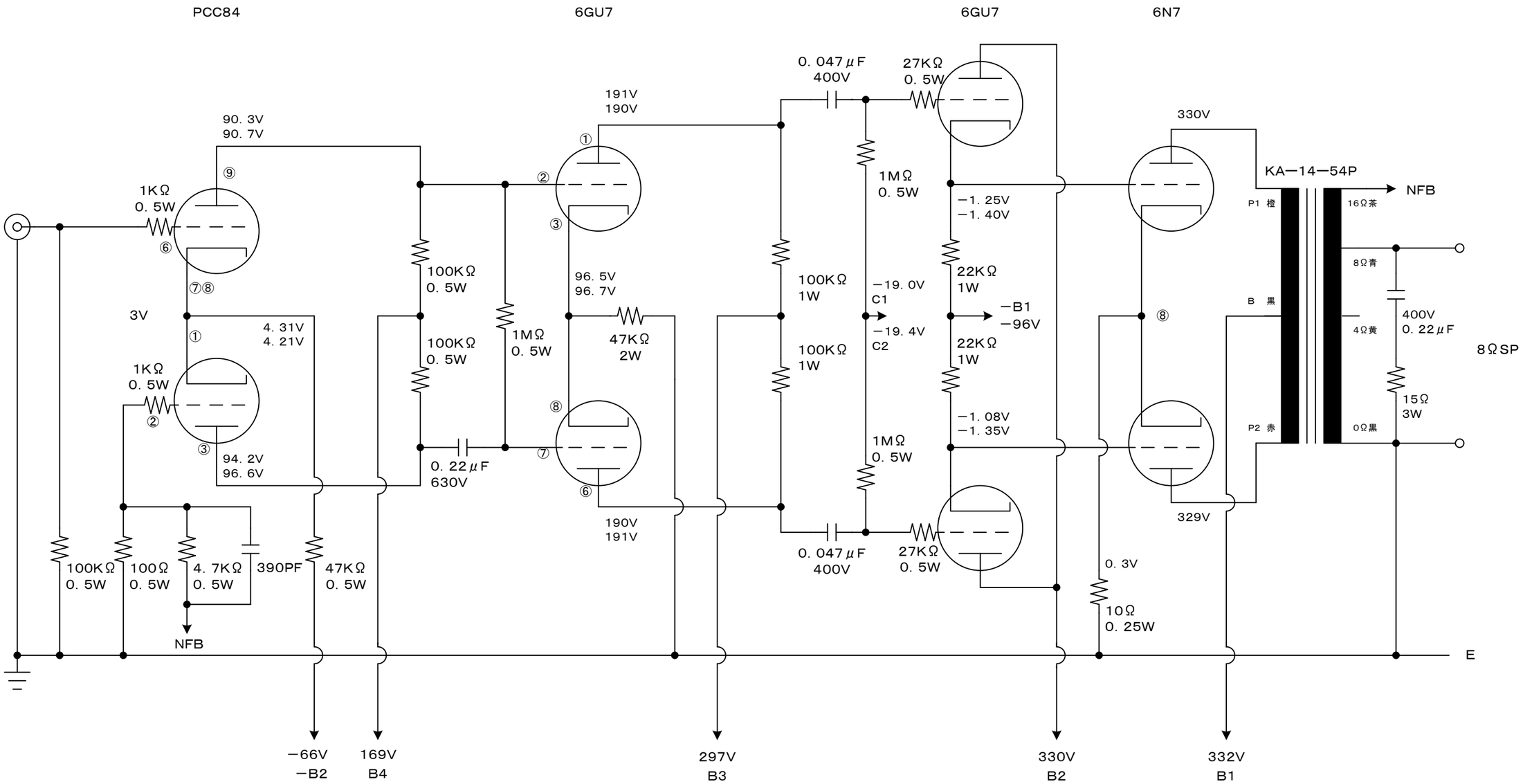
PCC84
6GU7
6GU7
6N7
90. 3V
90. 7V
1KΩ
0. 5W
3V
4. 31V
4. 21V
1KΩ
0. 5W
94. 2V
96. 6V
100KΩ
0. 5W
100Ω
0. 5W
4. 7KΩ
0. 5W
390PF
47KΩ
0. 5W
NFB
100KΩ
0. 5W
100KΩ
0. 5W
1MΩ
0. 5W
0. 22μF
630V
191V
190V
96. 5V
96. 7V
47KΩ
2W
190V
191V
0. 047μF
400V
27KΩ
0. 5W
100KΩ
1W
100KΩ
1W
1MΩ
0. 5W
−19. 0V
C1
−19. 4V
C2
1MΩ
0. 5W
0. 047μF
400V
27KΩ
0. 5W
−1. 25V
−1. 40V
22KΩ
1W
−B1
−96V
22KΩ
1W
−1. 08V
−1. 35V
330V
329V
0. 3V
10Ω
0. 25W
KA−14−54P
NFB
P1 橙
B 黒
P2 赤
16Ω茶
8Ω青
4Ω黄
0Ω黒
400V
0. 22μF
15Ω
3W
8ΩSP
E
−66V
−B2
169V
B4
297V
B3
330V
B2
332V
B1