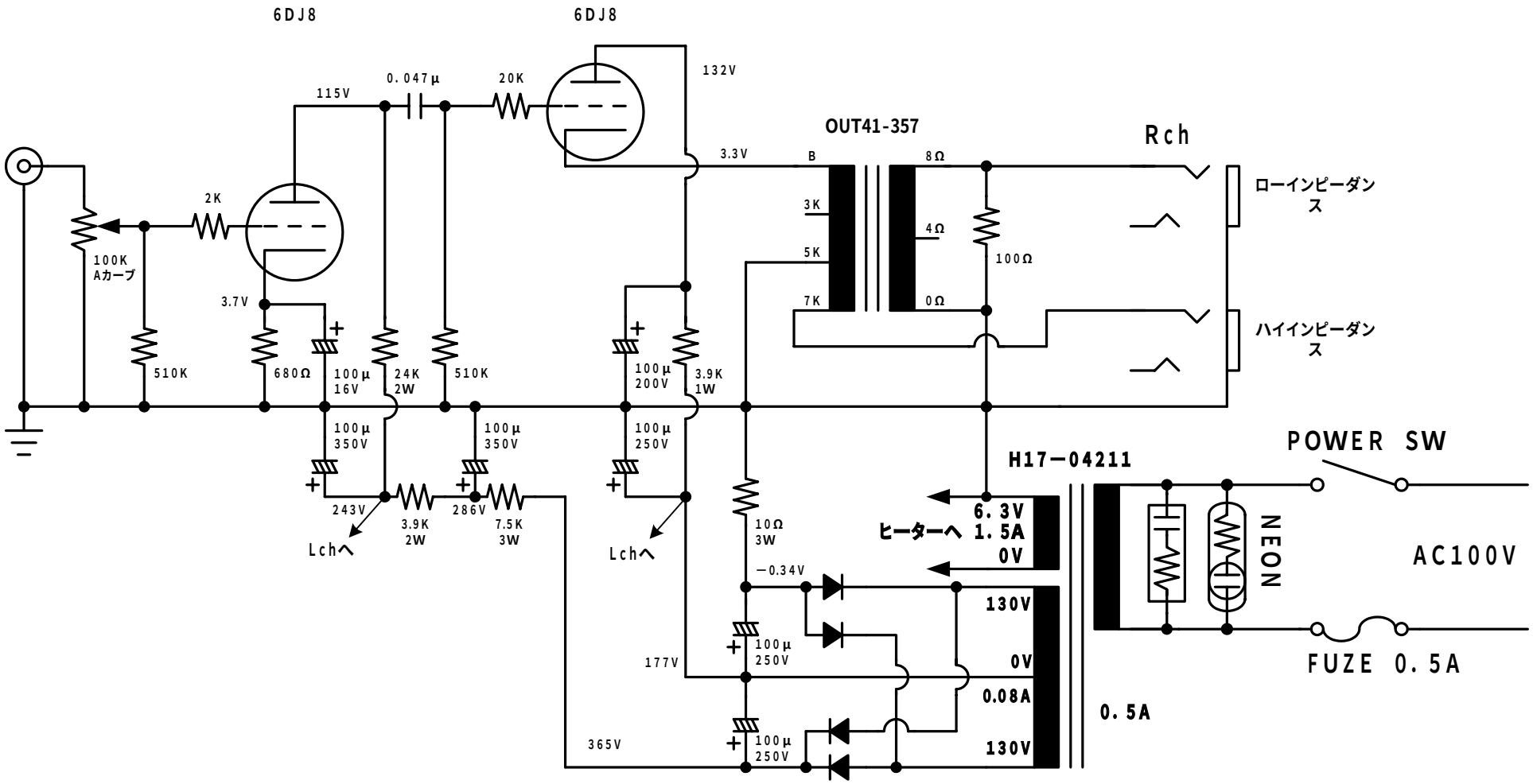6DJ8ヘッドフォンアンプ