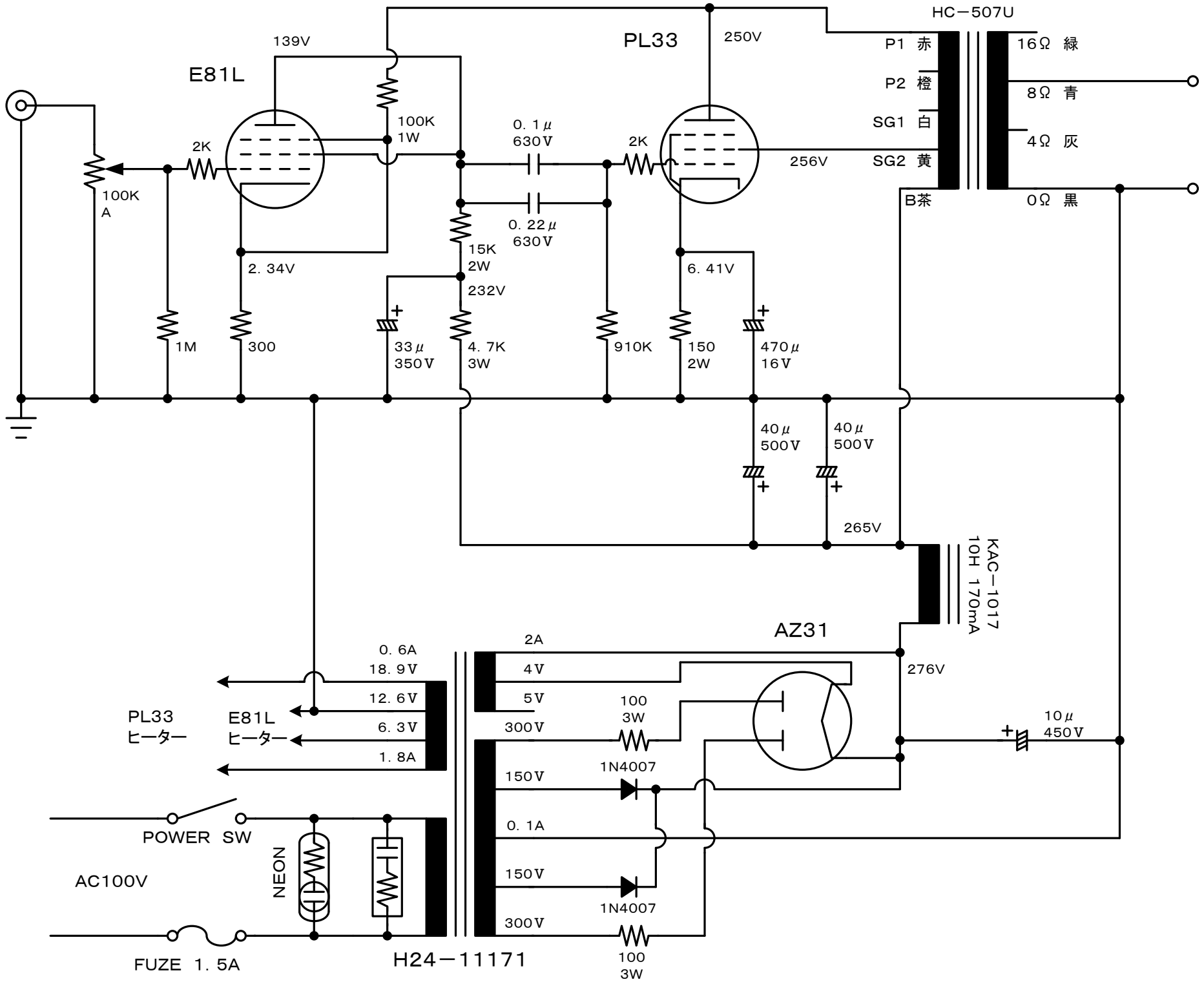
E81L
139V
100K
1W
2K
100K
A
1M
300
2. 34V
33μ
350V
15K
2W
232V
4. 7K
3W
0. 1μ
630V
0. 22μ
630V
PL33
250V
2K
256V
910K
6. 41V
150
2W
470μ
16V
40μ
500V
40μ
500V
265V
HC−507U
P1 赤
P2 橙
SG1 白
SG2 黄
B茶
16Ω 緑
8Ω 青
4Ω 灰
0Ω 黒
KAC−1017
10H 170mA
AZ31
276V
10μ
450V
0. 6A
18. 9V
12. 6V
6. 3V
1. 8A
PL33
ヒーター
E81L
ヒーター
2A
4V
5V
300V
150V
0. 1A
150V
300V
100
3W
1N4007
1N4007
100
3W
POWER SW
AC100V
NEON
FUZE 1. 5A
H24−11171