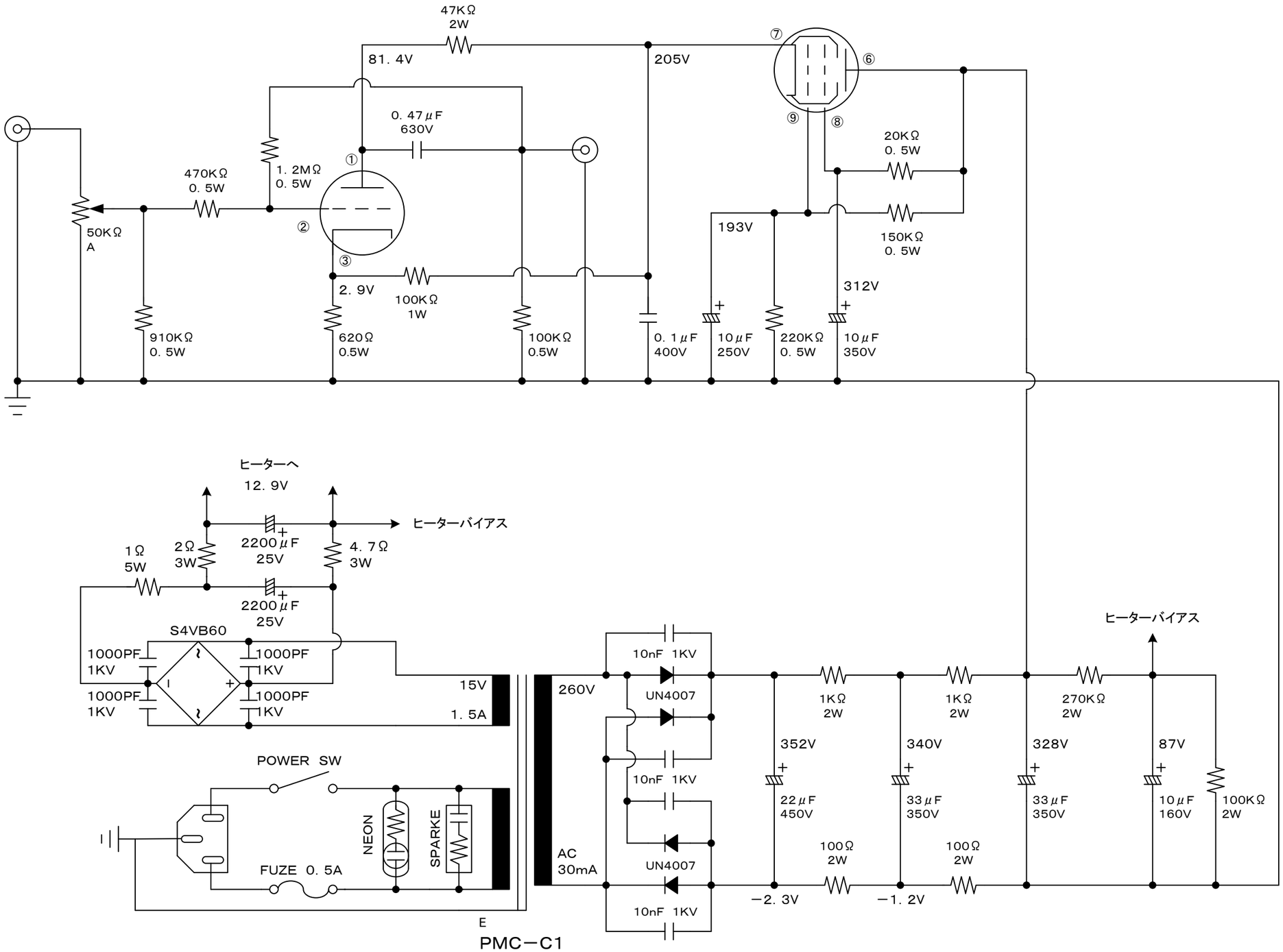
47KΩ
2W
81. 4V
205V
⑦
⑥
⑨
⑧
0. 47μF
630V
20KΩ
0. 5W
470KΩ
0. 5W
1. 2MΩ
0. 5W
①
②
③
50KΩ
A
193V
150KΩ
0. 5W
2. 9V
100KΩ
1W
312V
910KΩ
0. 5W
620Ω
0.5W
100KΩ
0.5W
0. 1μF
400V
10μF
250V
220KΩ
0. 5W
10μF
350V
ヒーターへ
12. 9V
ヒーターバイアス
1Ω
5W
2Ω
3W
2200μF
25V
4. 7Ω
3W
2200μF
25V
S4VB60
1000PF
1KV
1000PF
1KV
1000PF
1KV
1000PF
1KV
15V
1. 5A
POWER SW
NEON
SPARKE
FUZE 0. 5A
E
260V
AC
30mA
10nF 1KV
UN4007
10nF 1KV
UN4007
10nF 1KV
1KΩ
2W
1KΩ
2W
270KΩ
2W
ヒーターバイアス
352V
340V
328V
87V
22μF
450V
33μF
350V
33μF
350V
10μF
160V
100KΩ
2W
100Ω
2W
100Ω
2W
−2. 3V
−1. 2V

PMC−C1