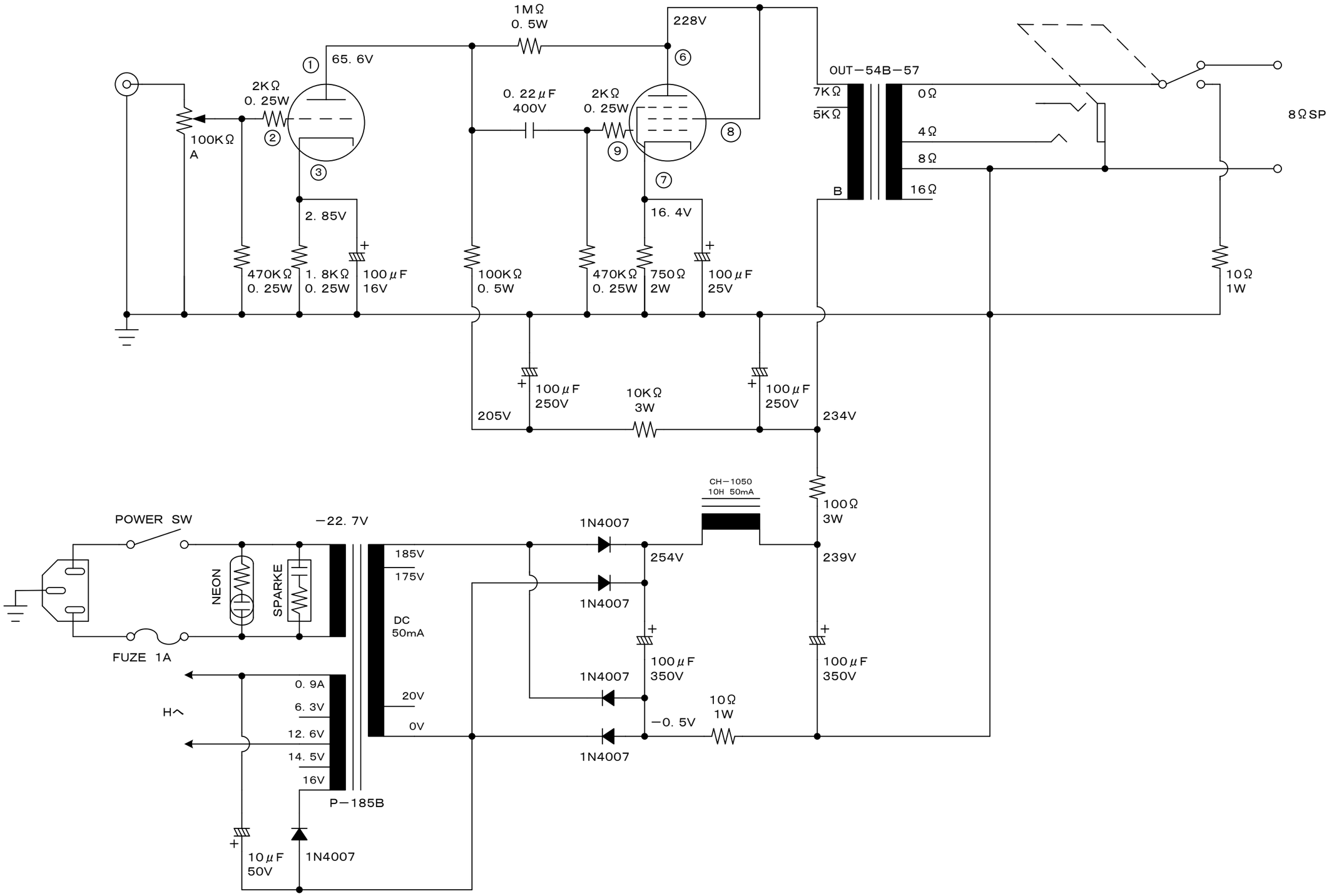
1MΩ
0. 5W
228V
65. 6V
2KΩ
0. 25W
100KΩ
A
0. 22μF
400V
2KΩ
0. 25W
OUT−54B−57
7KΩ
5KΩ
0Ω
4Ω
8Ω
16Ω
B
8ΩSP
2. 85V
16. 4V
470KΩ
0. 25W
1. 8KΩ
0. 25W
100μF
16V
100KΩ
0. 5W
470KΩ
0. 25W
750Ω
2W
100μF
25V
10Ω
1W
100μF
250V
10KΩ
3W
100μF
250V
205V
234V
CH−1050
10H 50mA
100Ω
3W
POWER SW
−22. 7V
1N4007
254V
239V
NEON
SPARKE
185V
175V
DC
50mA
1N4007
FUZE 1A
100μF
350V
100μF
350V
1N4007
0. 9A
6. 3V
12. 6V
14. 5V
16V
20V
0V
H∧
10Ω
1W
−0. 5V
1N4007
P−185B
10μF
50V
1N4007