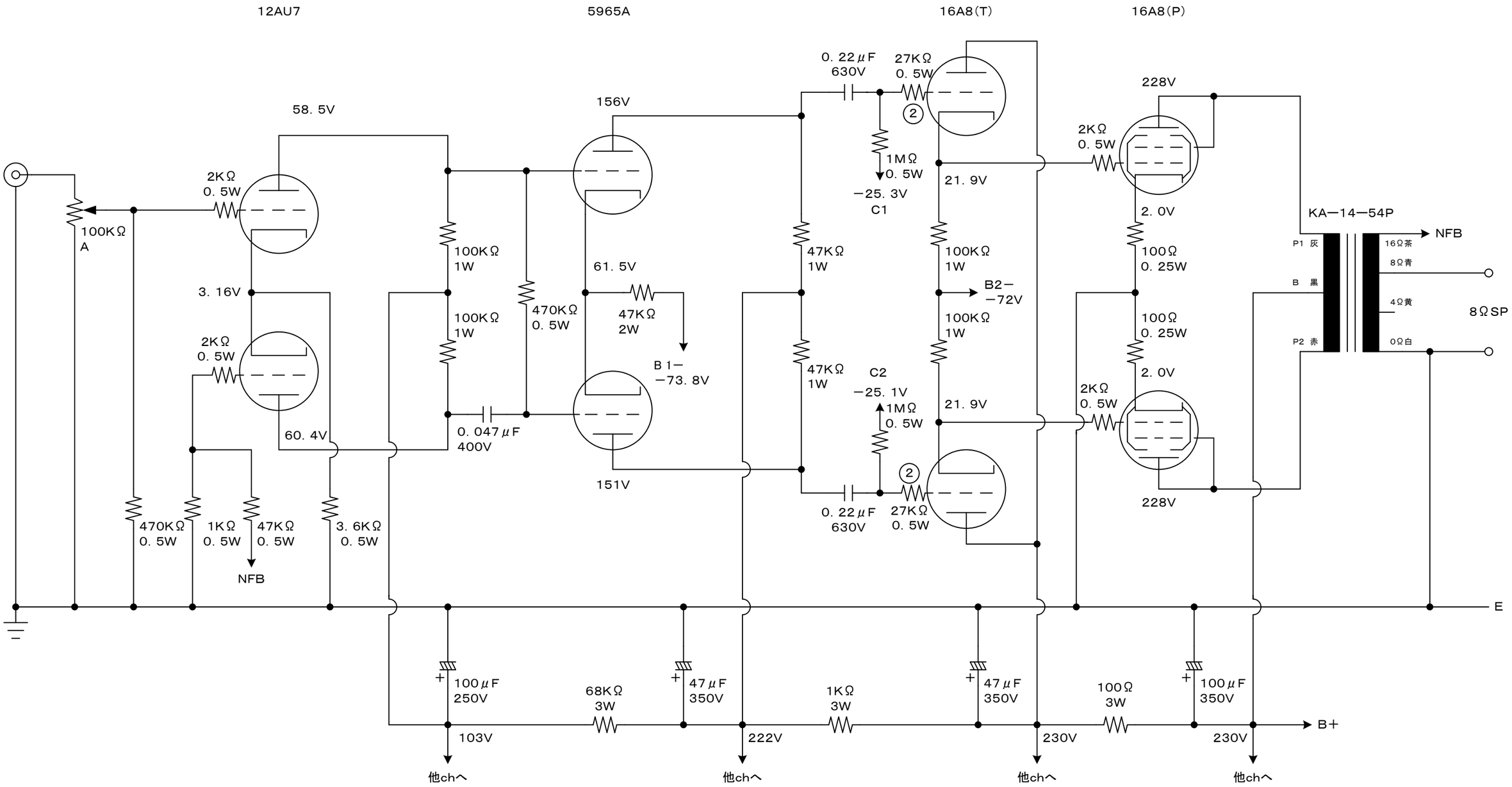
12AU7
5965A
16A8(T)
16A8(P)
58. 5V
156V
228V
2KΩ
0. 5W
100KΩ
A
3. 16V
60. 4V
100KΩ
1W
470KΩ
0. 5W
61. 5V
47KΩ
2W
B 1−
−73. 8V
0. 047μF
400V
151V
470KΩ
0. 5W
1KΩ
0. 5W
47KΩ
0. 5W
3. 6KΩ
0. 5W
NFB
0. 22μF
630V
27KΩ
0. 5W
1MΩ
0. 5W
−25. 3V
C1
21. 9V
47KΩ
1W
B2−
−72V
C2
−25. 1V
2. 0V
100Ω
0. 25W
KA−14−54P
P1 灰
B 黒
P2 赤
16Ω茶
8Ω青
4Ω黄
0Ω白
8ΩSP
E
100μF
250V
68KΩ
3W
47μF
350V
1KΩ
3W
100Ω
3W
B+
103V
222V
230V
他chへ