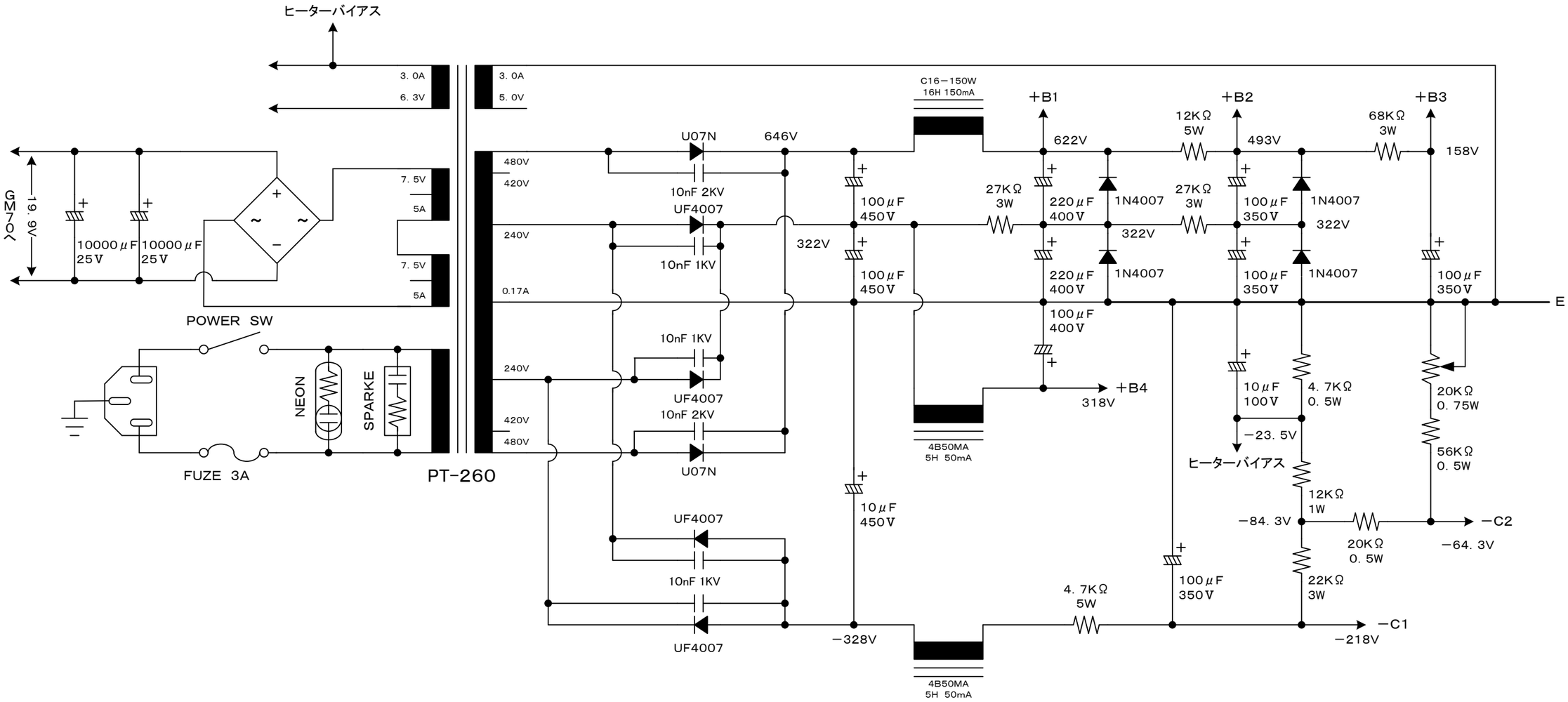
ヒーターバイアス
3. 0A
6. 3V
3. 0A
5. 0V
C16−150W
16H 150mA
+B1
+B2
+B3
12KΩ
5W
68KΩ
3W
U07N
646V
622V
493V
158V
480V
420V
240V
0.17A
240V
420V
480V
10nF 2KV
UF4007
10nF 1KV
322V
100μF
450V
27KΩ
3W
220μF
400V
1N4007
322V
100μF
350V
GM70
19. 9V
10000μF
25V
10000μF
25V
7. 5V
5A
7. 5V
5A
E
POWER SW
NEON
SPARKE
FUZE 3A
PT-260
+B4
318V
4B50MA
5H 50mA
10μF
100V
4. 7KΩ
0. 5W
20KΩ
0. 75W
−23. 5V
ヒーターバイアス
56KΩ
0. 5W
12KΩ
1W
−84. 3V
20KΩ
0. 5W
−64. 3V
−C2
22KΩ
3W
10μF
450V
4. 7KΩ
5W
−C1
−218V
−328V