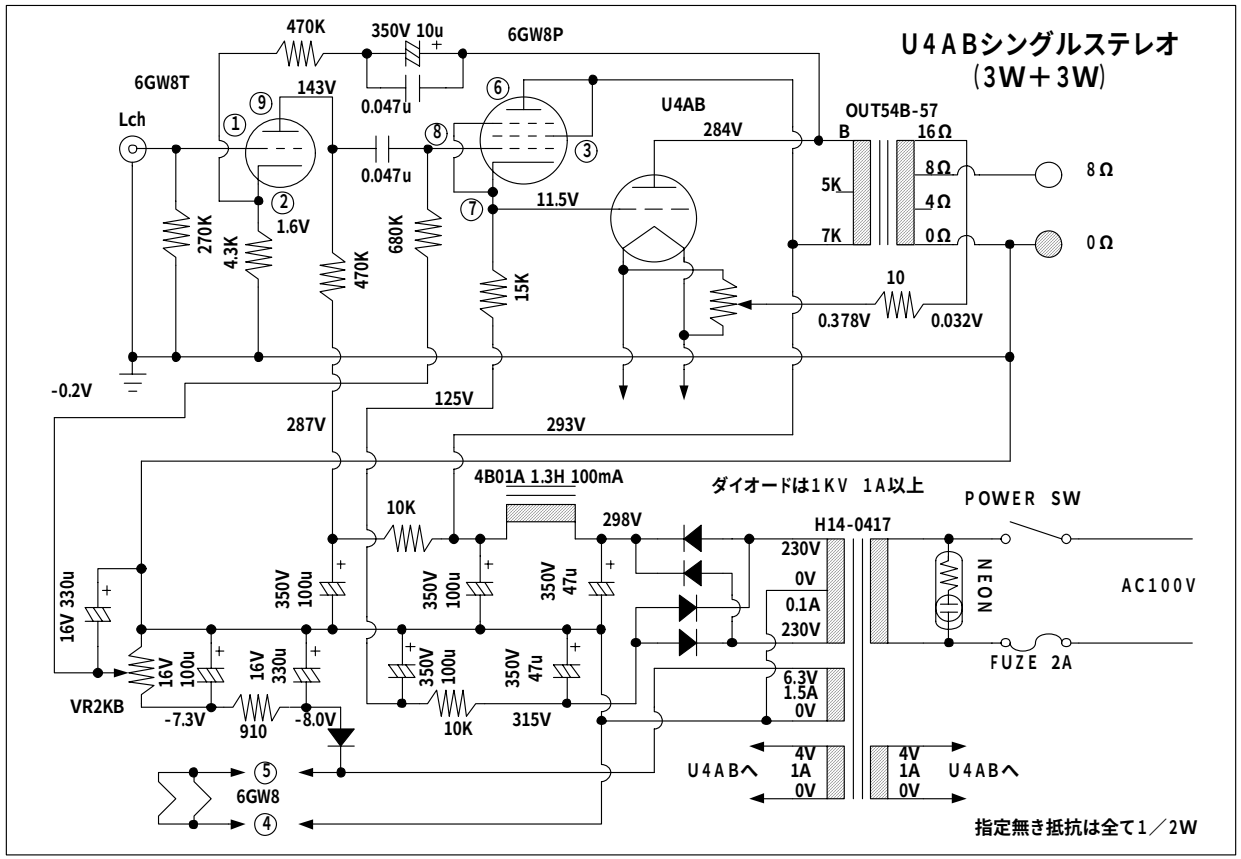
U4ABシングルステレオ
(3W+3W)
470K
350V 10u
6GW8P
6GW8T
143V
0.047u
U4AB
OUT54B-57
Lch
284V
B
16Ω
8Ω
4Ω
0Ω
5K
7K
0.047u
11.5V
1.6V
270K
4.3K
470K
680K
15K
10
0.378V
0.032V
-0.2V
125V
287V
293V
4B01A 1.3H 100mA
ダイオードは1KV 1A以上
POWER SW
10K
298V
H14-0417
230V
0V
0.1A
230V
NEON
AC100V
FUZE 2A
16V 330u
350V 100u
350V 100u
350V 47u
16V 100u
16V 330u
350V 100u
350V 47u
VR2KB
-7.3V
910
-8.0V
10K
315V
6.3V
1.5A
0V
U4ABへ
4V
1A
0V
4V
1A
0V
U4ABへ
6GW8
指定無き抵抗は全て1／2W