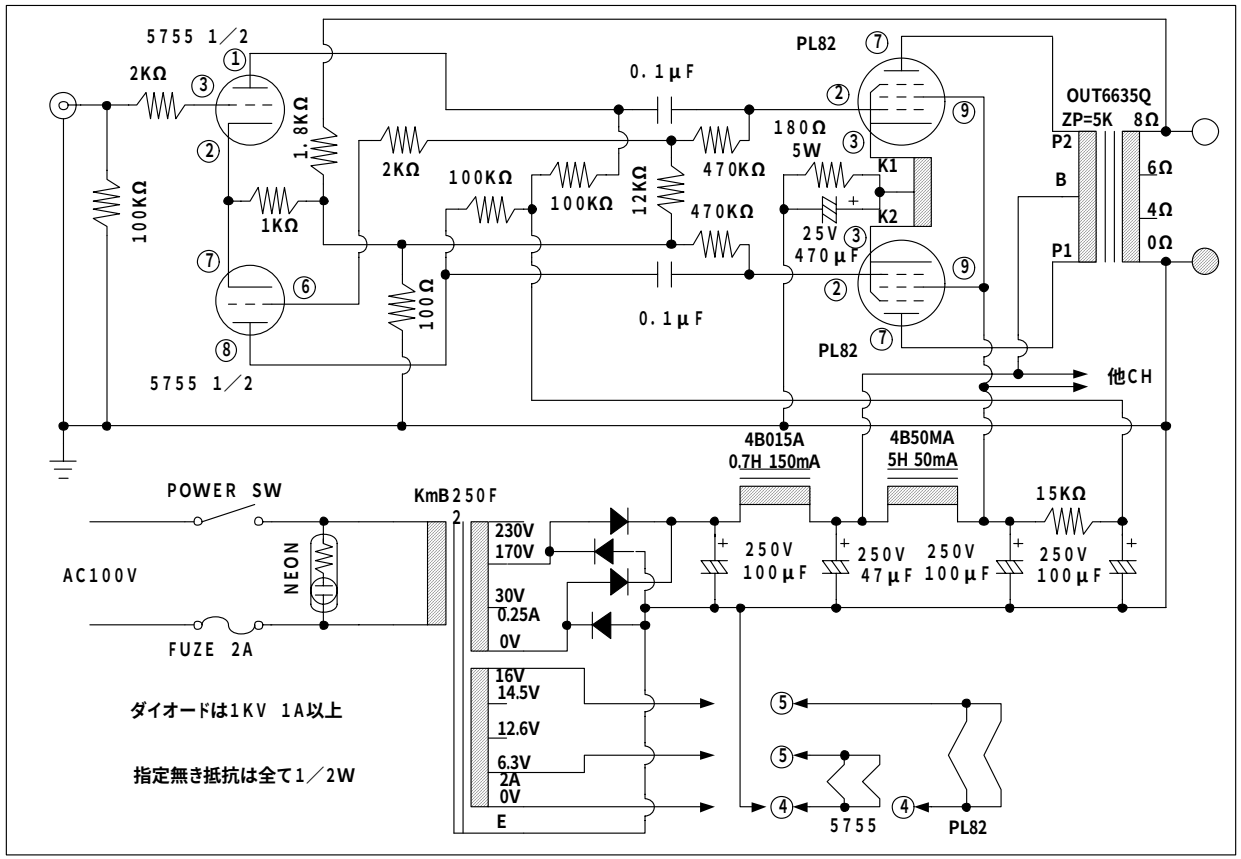
5755 1／2
2KΩ
1.8KΩ
100KΩ
1KΩ
2KΩ
100KΩ
100KΩ
12KΩ
100Ω
0.1μF
470KΩ
470KΩ
0.1μF
PL82
180Ω
5W
K1
K2
25V
470μF
PL82
OUT6635Q
ZP=5K
8Ω
P2
B
P1
6Ω
4Ω
0Ω
5755 1／2
他CH
4B015A
0.7H 150mA
4B50MA
5H 50mA
15KΩ
POWER SW
KmB250F
AC100V
NEON
FUZE 2A
230V
170V
30V
0.25A
0V
16V
14.5V
12.6V
6.3V
2A
0V
E
250V
100μF
250V
47μF
250V
100μF
250V
100μF
ダイオードは1KV 1A以上
指定無き抵抗は全て1／2W
5755
PL82