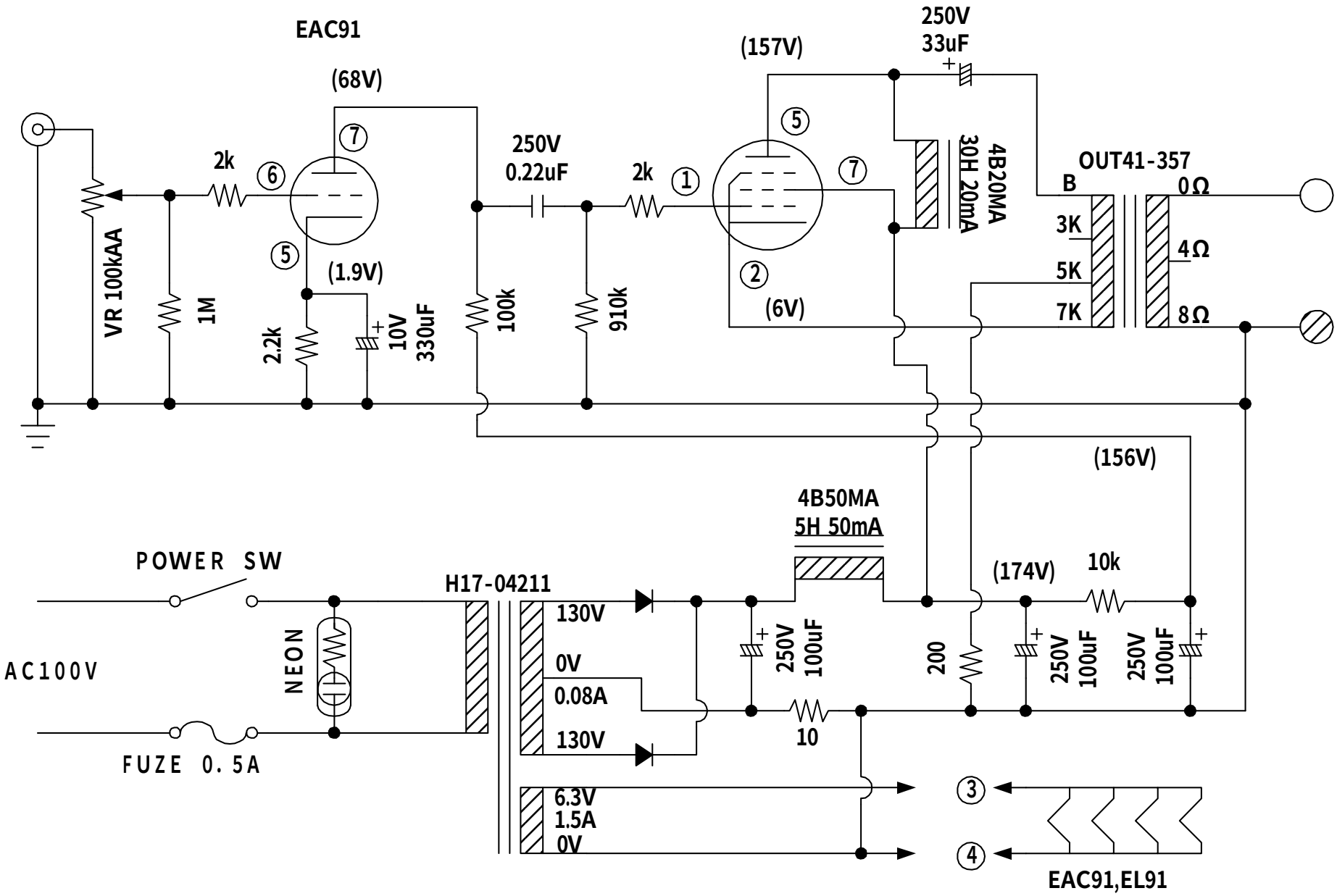EL91スーパーKNFBアンプV2