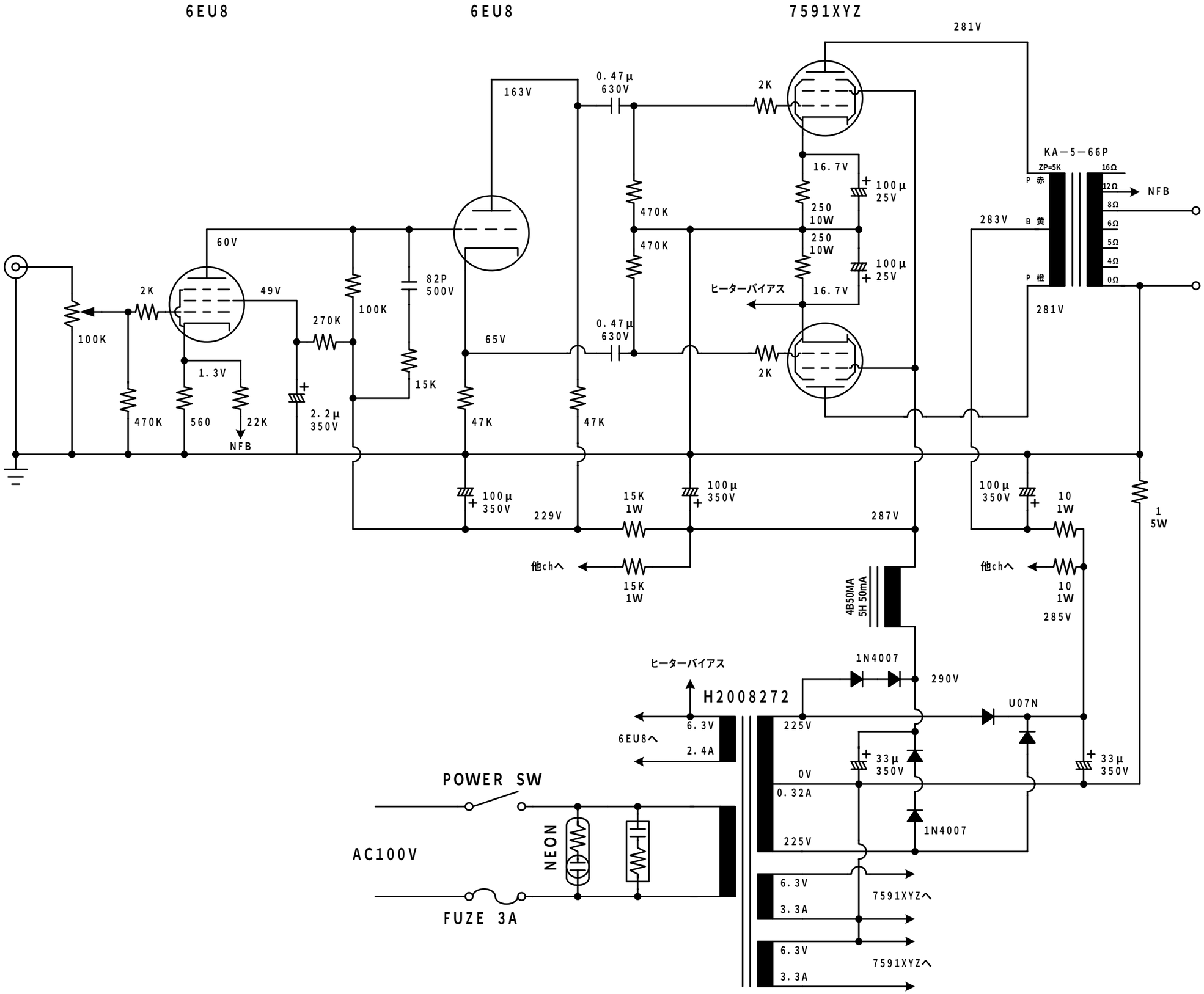
6EU8
6EU8
7591XYZ
281V
163V
0.47μ
630V
2K
KA－5－66P
ZP=5K
16Ω
P 赤
12Ω
NFB
8Ω
6Ω
5Ω
4Ω
0Ω
B 黄
P 橙
283V
281V
16.7V
100μ
25V
250
10W
470K
470K
60V
2K
49V
100K
82P
500V
270K
100K
65V
0.47μ
630V
ヒーターバイアス
16.7V
2K
1.3V
15K
2.2μ
350V
470K
560
22K
NFB
47K
47K
100μ
350V
229V
15K
1W
100μ
350V
287V
100μ
350V
10
1W
1
5W
他chへ
15K
1W
他chへ
10
1W
285V
4B50MA
5H 50mA
ヒーターバイアス
1N4007
290V
H2008272
U07N
6.3V
6EU8へ
2.4A
225V
33μ
350V
33μ
350V
0V
0.32A
1N4007
225V
POWER SW
NEON
AC100V
FUZE 3A
6.3V
3.3A
7591XYZへ
6.3V
3.3A
7591XYZへ