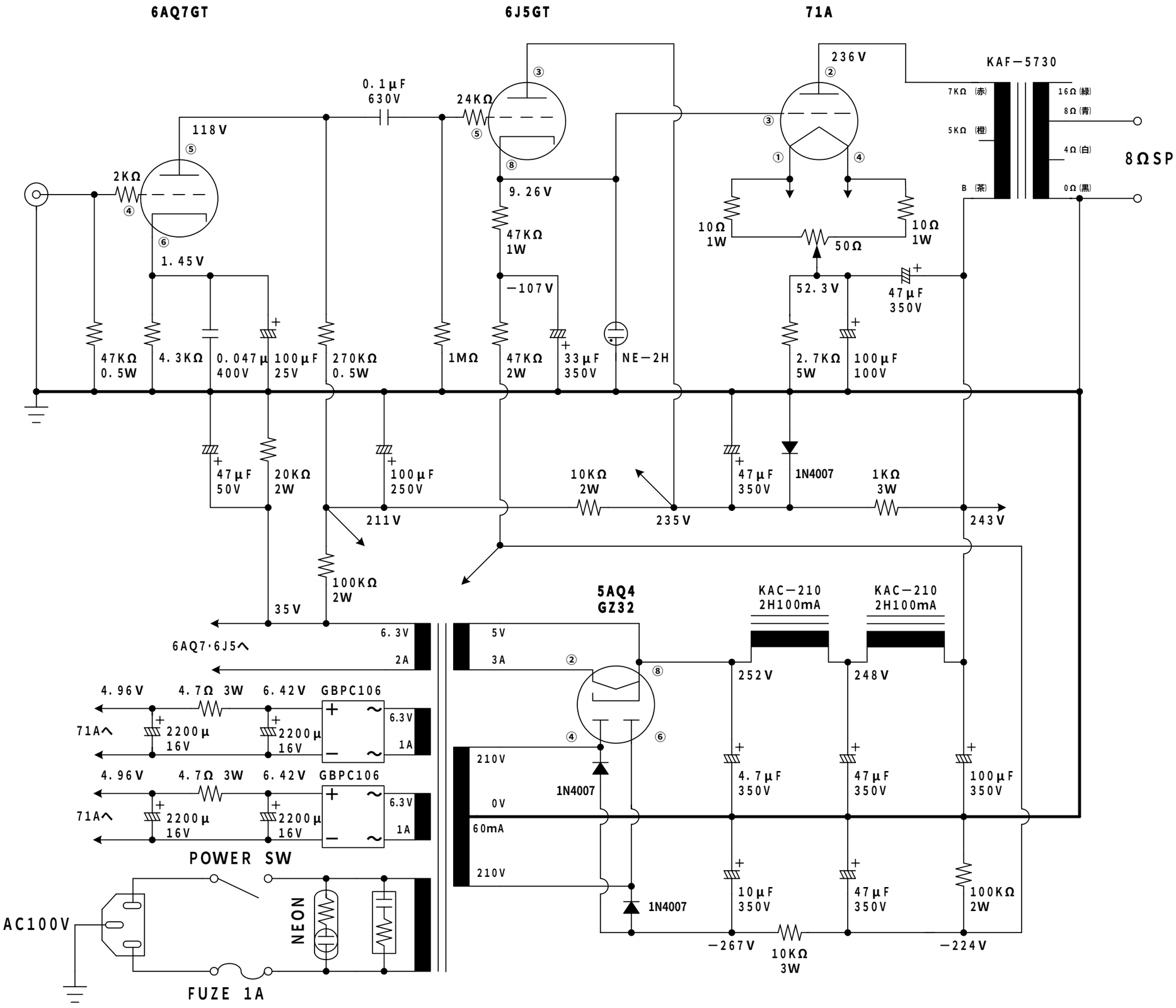
6AQ7GT
6J5GT
71A
KAF−5730
7KΩ (赤)
5KΩ (橙)
B (茶)
16Ω (緑)
8Ω (青)
4Ω (白)
0Ω (黒)
8ΩSP
118V
2KΩ
1.45V
0.1μF
630V
24KΩ
9.26V
47KΩ
1W
−107V
236V
10Ω
1W
50Ω
10Ω
1W
52.3V
47μF
350V
47KΩ
0.5W
4.3KΩ
0.047μ
400V
100μF
25V
270KΩ
0.5W
1MΩ
47KΩ
2W
33μF
350V
NE−2H
2.7KΩ
5W
100μF
100V
47μF
50V
20KΩ
2W
100μF
250V
211V
10KΩ
2W
235V
47μF
350V
1N4007
1KΩ
3W
243V
100KΩ
2W
35V
6AQ7・6J5へ
6.3V
2A
5AQ4
GZ32
5V
3A
KAC−210
2H100mA
KAC−210
2H100mA
252V
248V
4.96V
4.7Ω 3W
6.42V
GBPC106
71Aへ
2200μ
16V
6.3V
1A
210V
0V
60mA
1N4007
4.7μF
350V
47μF
350V
100μF
350V
POWER SW
AC100V
NEON
FUZE 1A
10μF
350V
47μF
350V
100KΩ
2W
−267V
10KΩ
3W
−224V

H26−04216