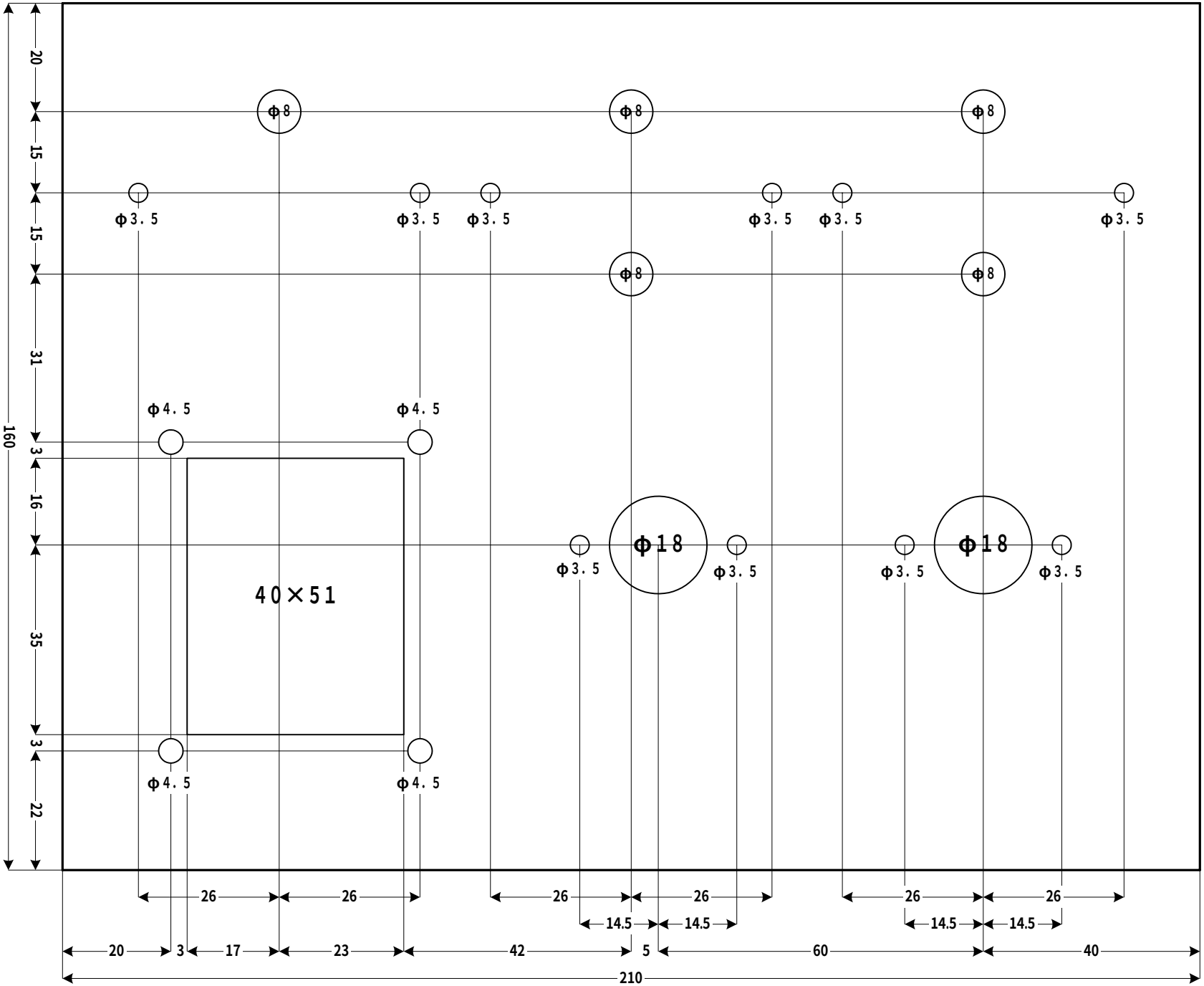
φ8
φ3.5
φ4.5
φ18
40×51
160
20
15
15
31
3
16
35
3
22
26
14.5
20
3
17
23
42
5
60
40
210

φ8
φ8
φ8
φ8
φ8
1
2
3
4
5
6
7
8
9
1
2
3
4
5
6
7
8
9
0
6.3V
12.6V
14.5V
NC
NC
0.9A
0
100V
0
185V
195V
80mA

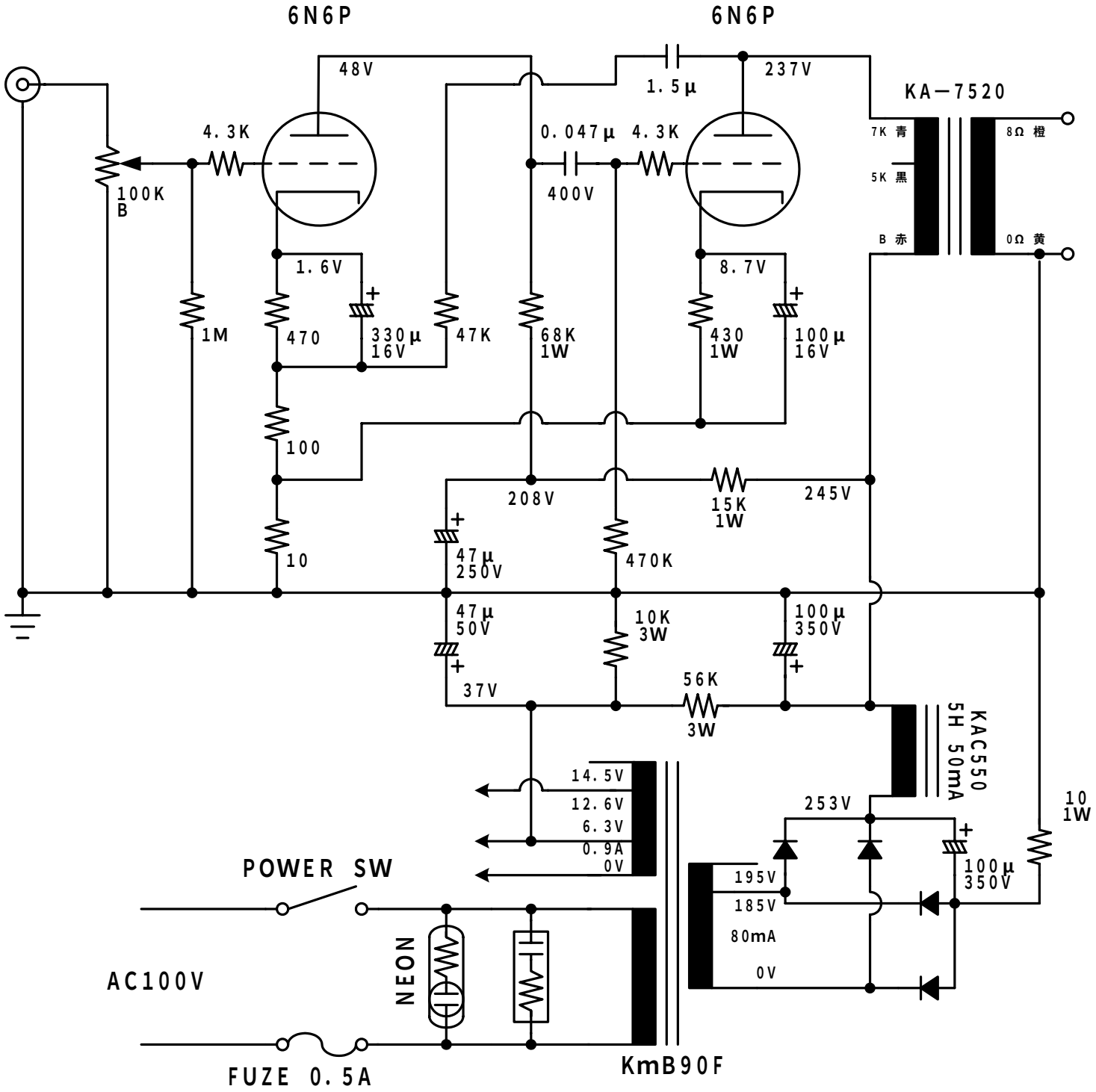
6N6P
6N6P
48V
1.5μ
237V
KA－7520
4.3K
0.047μ
4.3K
7K 青
8Ω 橙
5K 黒
B 赤
0Ω 黄
100K
B
400V
1.6V
8.7V
1M
470
330μ
16V
47K
68K
1W
430
1W
100μ
16V
100
208V
15K
1W
245V
10
47μ
250V
470K
47μ
50V
10K
3W
100μ
350V
37V
56K
3W
KAC550
5H 50mA
14.5V
12.6V
6.3V
0.9A
0V
253V
10
1W
POWER SW
195V
185V
80mA
0V
100μ
350V
NEON
AC100V
FUZE 0.5A
KmB90F

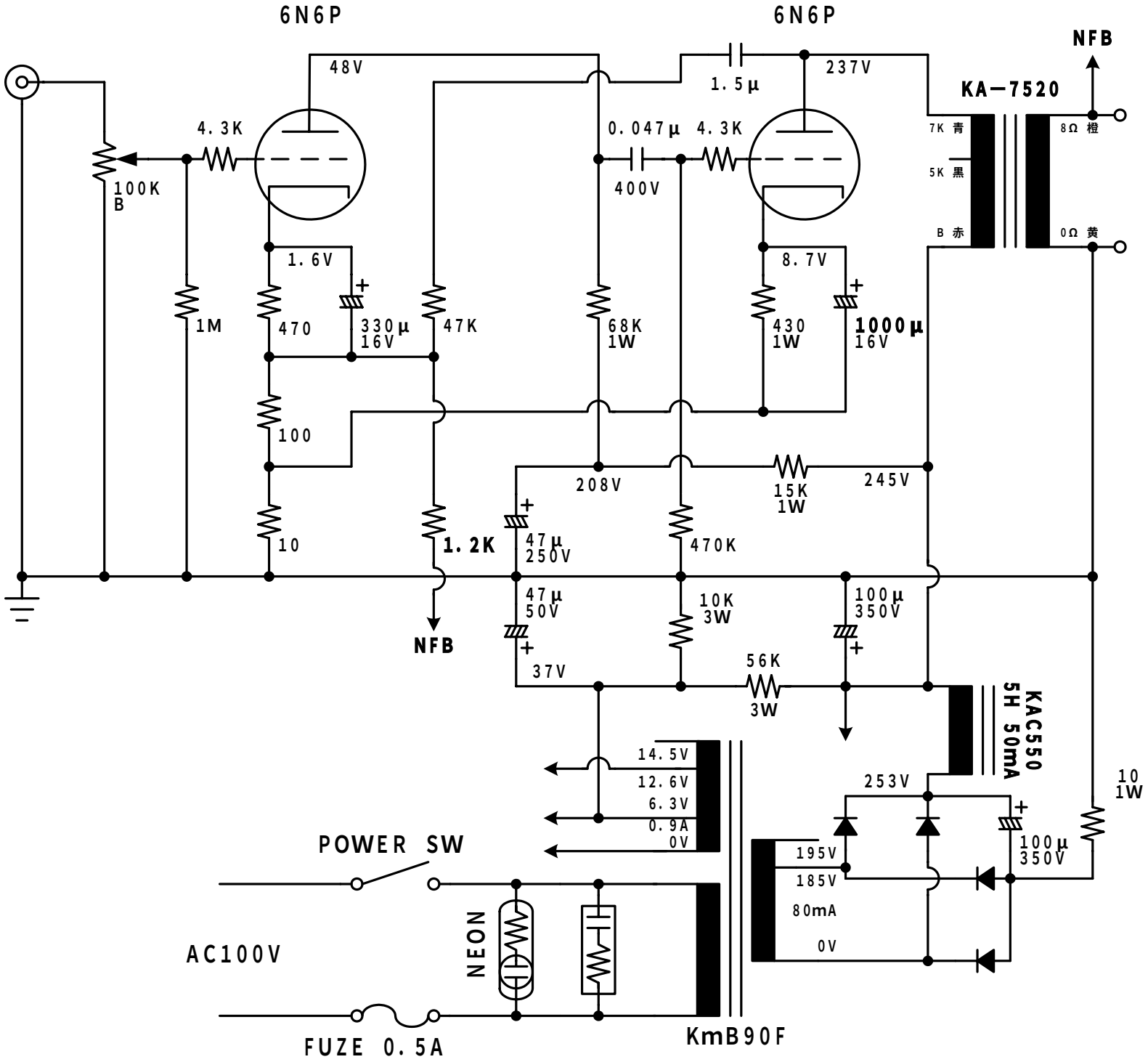
6N6P
6N6P
NFB
48V
1.5μ
237V
KA−7520
4.3K
0.047μ
4.3K
7K 青
8Ω 橙
5K 黒
B 赤
0Ω 黄
100K
B
400V
1.6V
8.7V
1M
470
330μ
16V
47K
68K
1W
430
1W
1000μ
16V
100
208V
15K
1W
245V
10
1.2K
47μ
250V
470K
47μ
50V
10K
3W
100μ
350V
NFB
37V
56K
3W
KAC550
5H 50mA
14.5V
12.6V
6.3V
0.9A
0V
253V
10
1W
POWER SW
195V
185V
80mA
0V
100μ
350V
NEON
AC100V
FUZE 0.5A
KmB90F