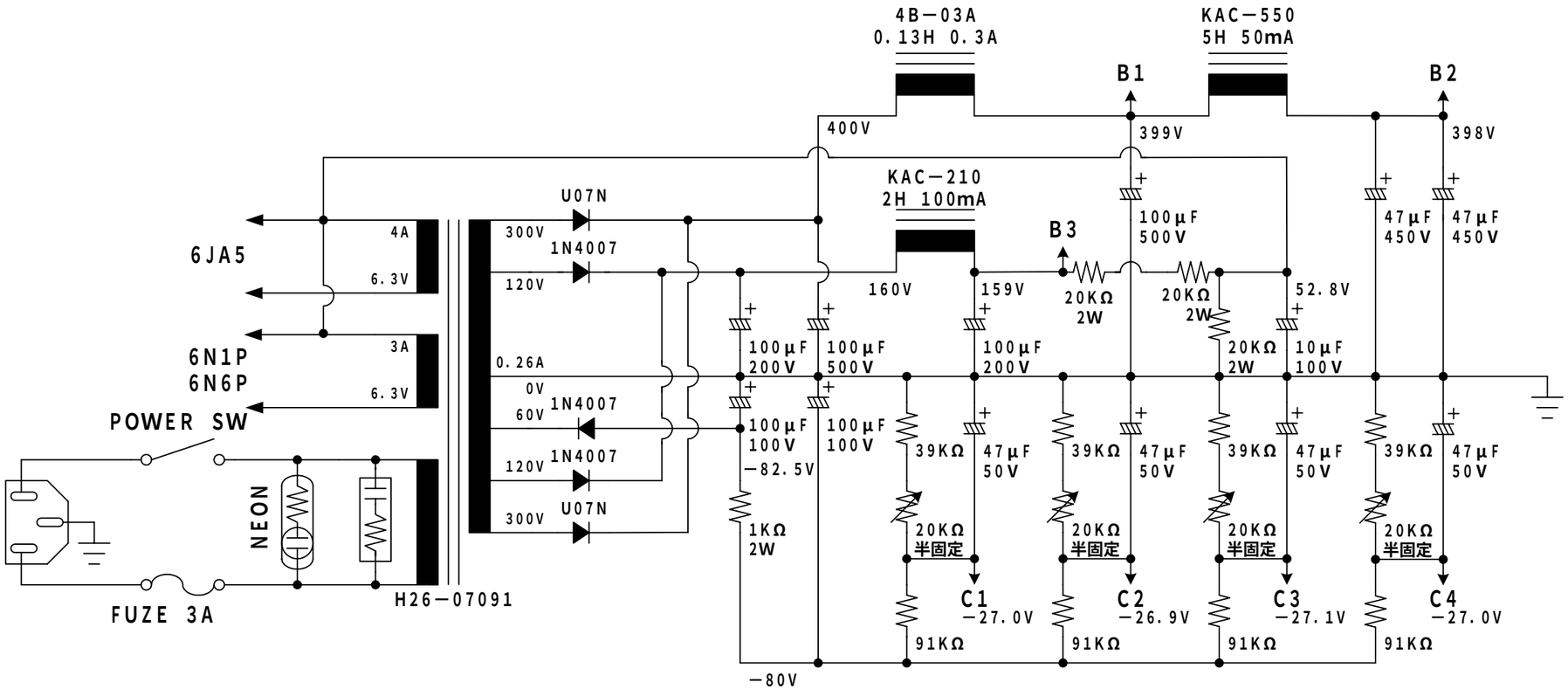
4B−03A
0.13H 0.3A
KAC−550
5H 50mA
B1
B2
400V
399V
398V
KAC−210
2H 100mA
B3
100μF
500V
47μF
450V
47μF
450V
6JA5
4A
6.3V
6N1P
6N6P
3A
6.3V
POWER SW
NEON
FUZE 3A
H26−07091
U07N
300V
1N4007
120V
0.26A
0V
60V
1N4007
120V
1N4007
300V
U07N
160V
159V
20KΩ
2W
20KΩ
2W
52.8V
100μF
200V
100μF
500V
100μF
200V
20KΩ
2W
10μF
100V
100μF
100V
100μF
100V
−82.5V
39KΩ
47μF
50V
39KΩ
47μF
50V
39KΩ
47μF
50V
39KΩ
47μF
50V
1KΩ
2W
20KΩ
半固定
20KΩ
半固定
20KΩ
半固定
20KΩ
半固定
C1
−27.0V
C2
−26.9V
C3
−27.1V
C4
−27.0V
91KΩ
91KΩ
91KΩ
91KΩ
−80V