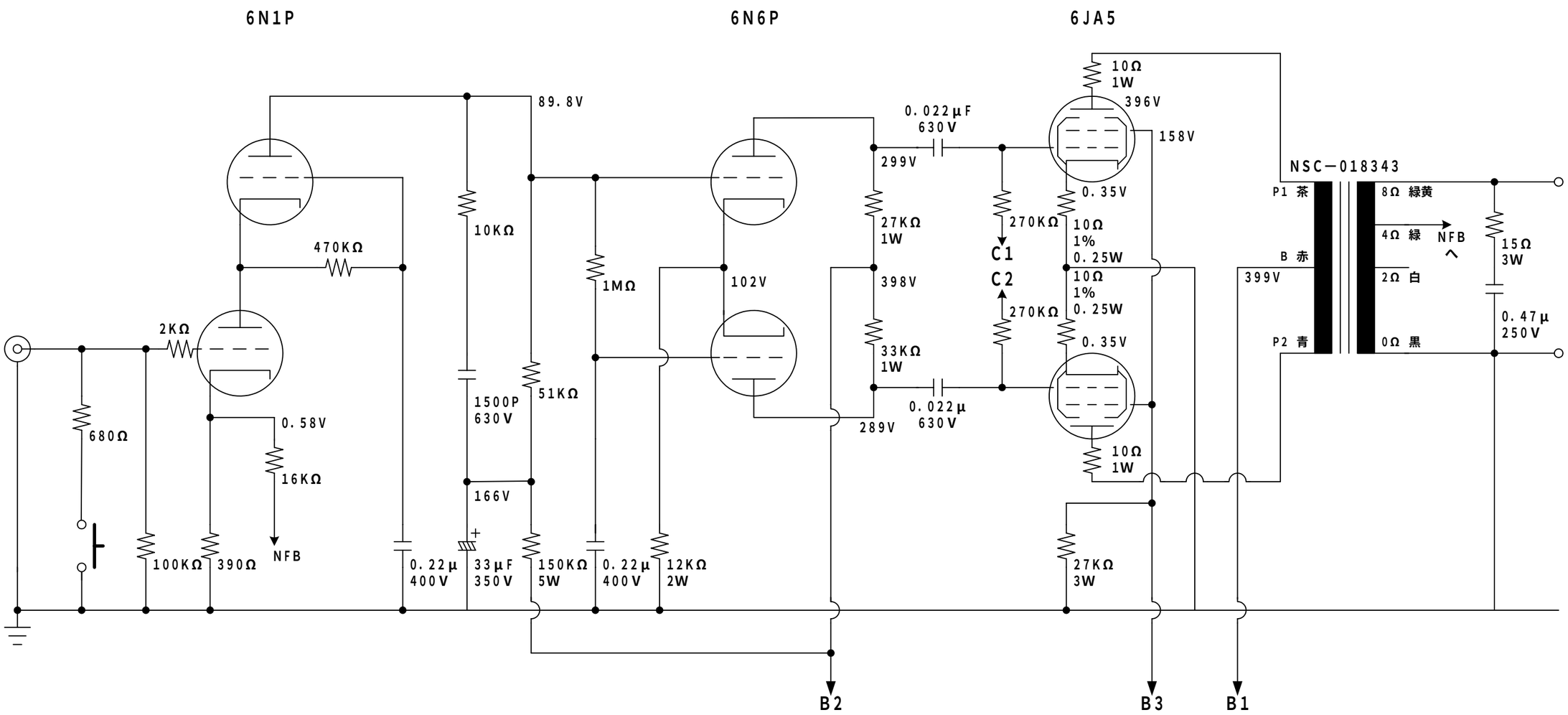
6N1P
6N6P
6JA5
89.8V
10KΩ
470KΩ
1MΩ
102V
2KΩ
680Ω
0.58V
16KΩ
NFB
1500P
630V
51KΩ
166V
100KΩ
390Ω
0.22μ
400V
33μF
350V
150KΩ
5W
0.22μ
400V
12KΩ
2W
0.022μF
630V
299V
27KΩ
1W
398V
33KΩ
1W
289V
0.022μ
630V
270KΩ
C1
C2
270KΩ
10Ω
1W
396V
158V
0.35V
10Ω
1%
0.25W
10Ω
1%
0.25W
0.35V
10Ω
1W
27KΩ
3W
NSC−018343
P1 茶
B 赤
P2 青
8Ω 緑黄
4Ω 緑
2Ω 白
0Ω 黒
NFB
へ
399V
15Ω
3W
0.47μ
250V
B2
B3
B1