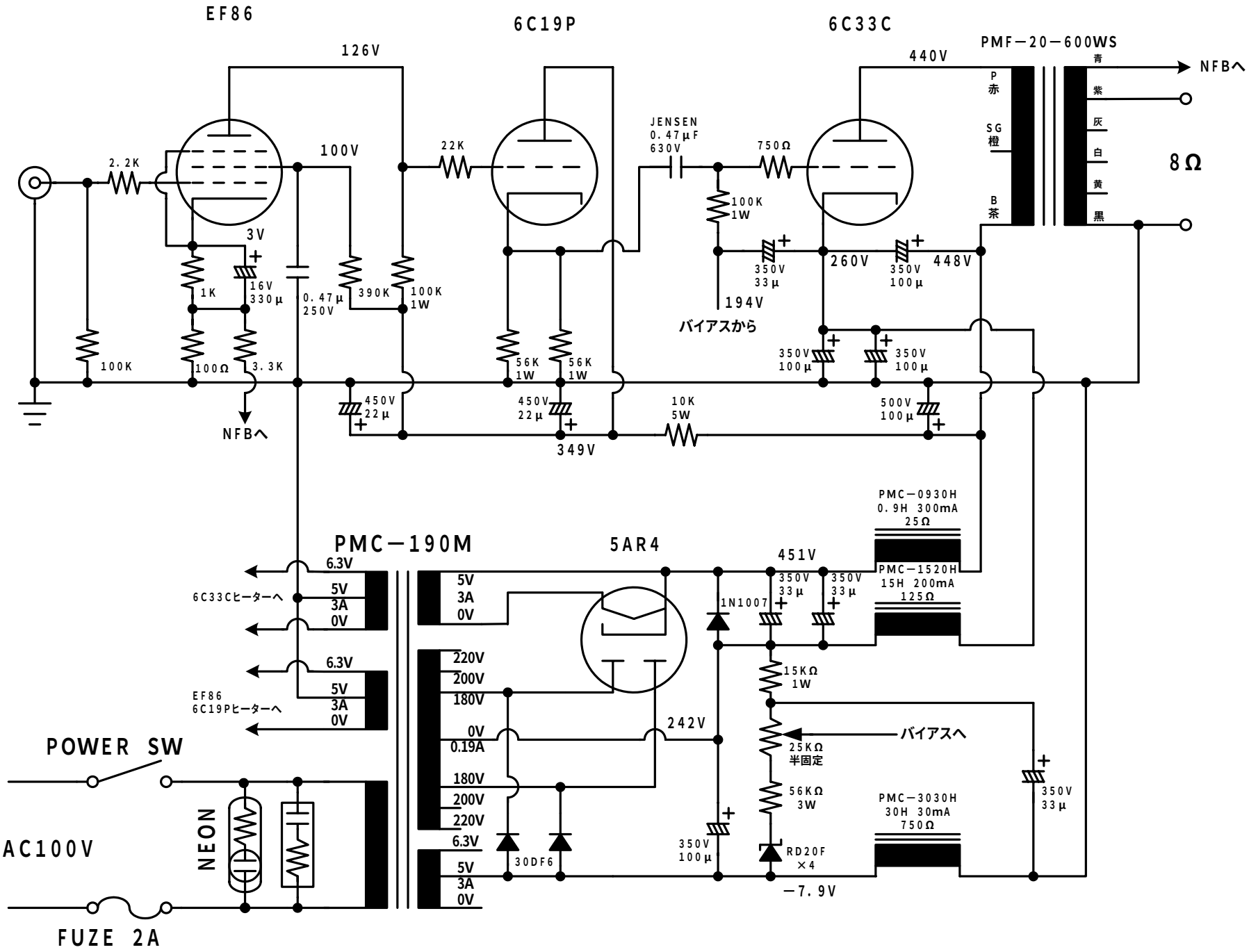6C33Cシングルモノアンプ