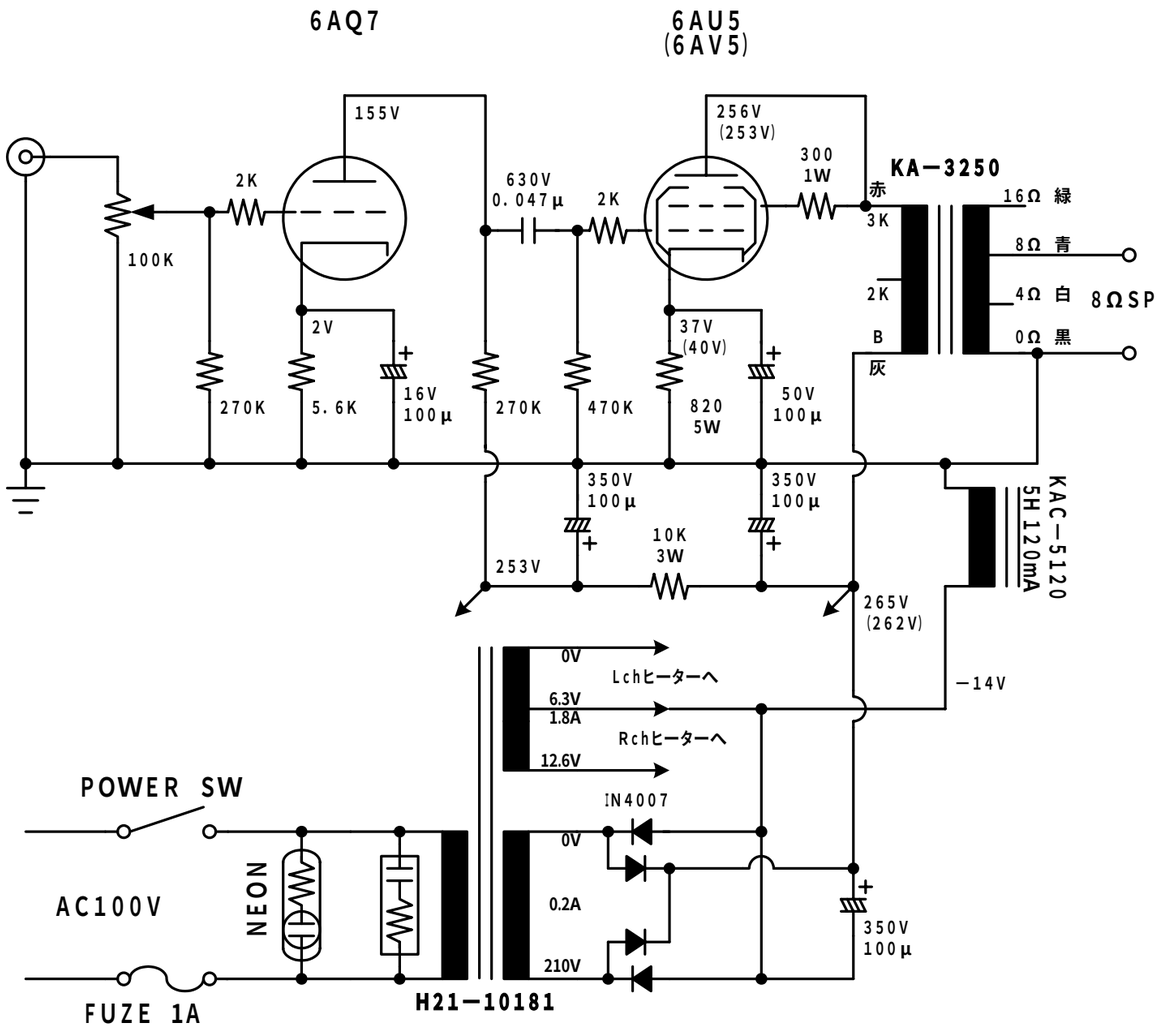
6AQ7
6AU5
(6AV5)
155V
256V
(253V)
2K
100K
630V
0.047μ
2K
300
1W
KA−3250
赤
3K
16Ω 緑
8Ω 青
4Ω 白
8ΩSP
0Ω 黒
2K
B
灰
2V
37V
(40V)
270K
5.6K
16V
100μ
270K
470K
820
5W
50V
100μ
350V
100μ
350V
100μ
10K
3W
253V
265V
(262V)
KAC−5120
5H 120mA
−14V
0V
Lchヒーターへ
6.3V
1.8A
Rchヒーターへ
12.6V
POWER SW
IN4007
0V
AC100V
NEON
0.2A
350V
100μ
210V
FUZE 1A
H21−10181