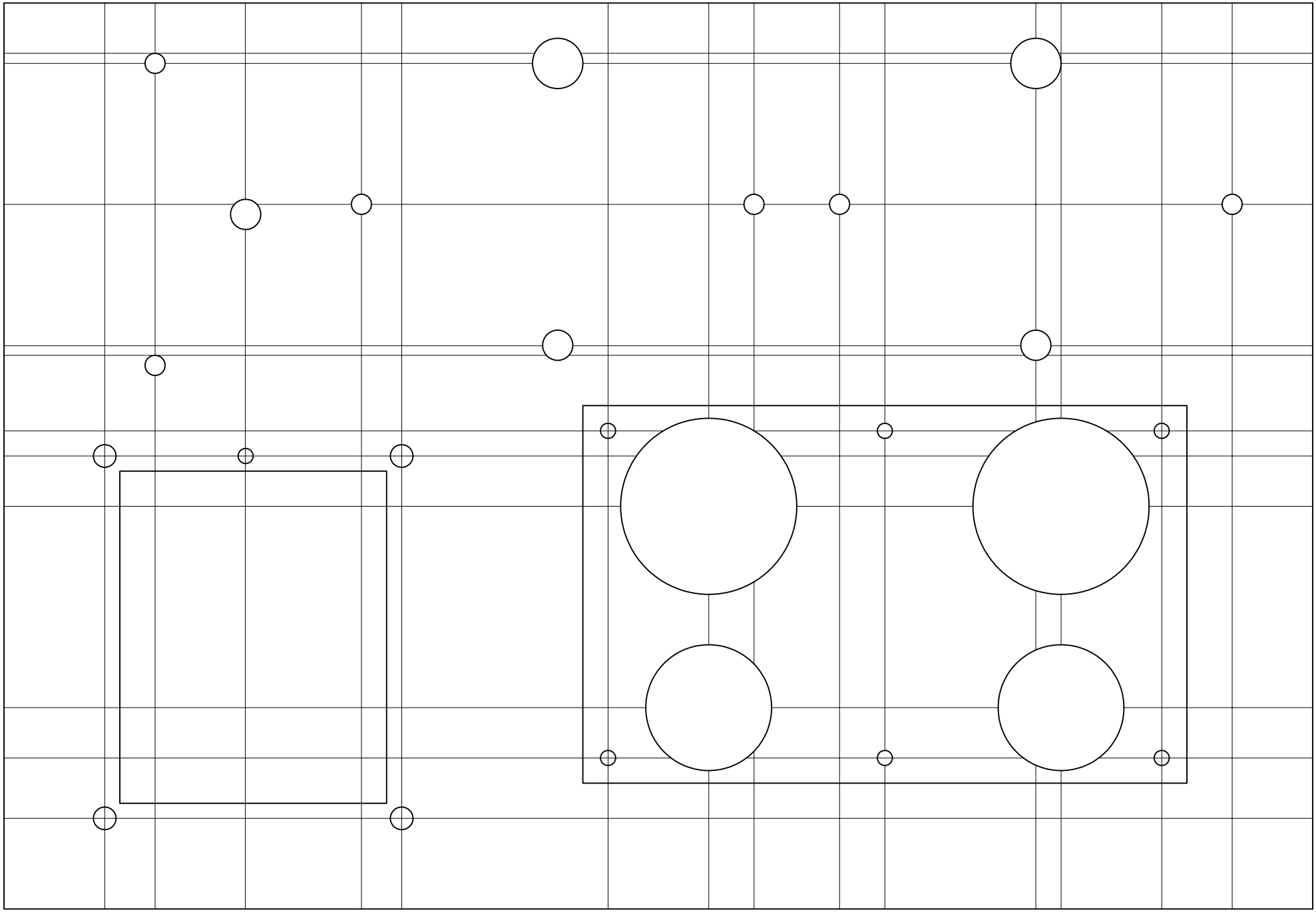

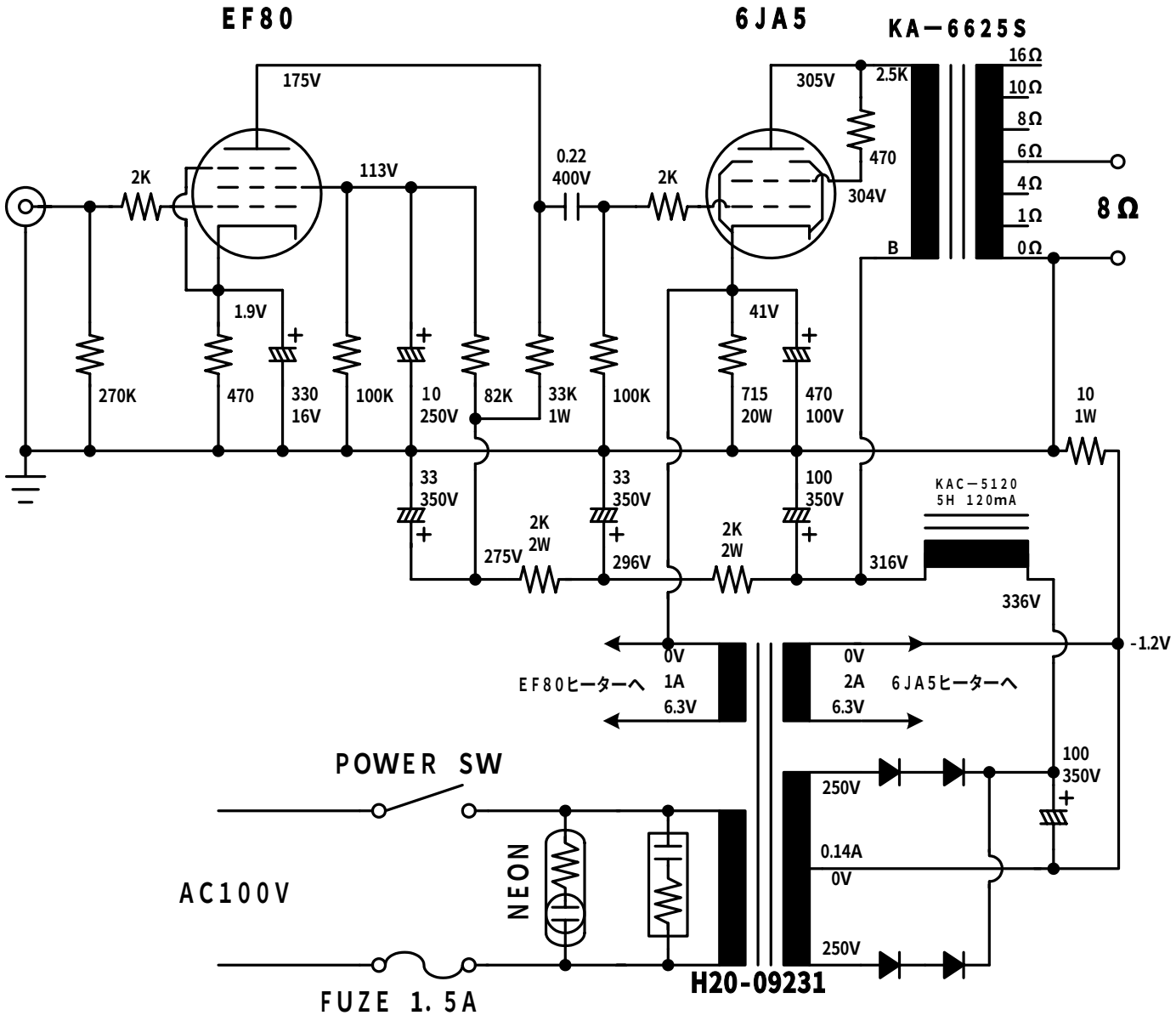
EF80
6JA5
KA－6625S
175V
305V
2.5K
16Ω
10Ω
8Ω
6Ω
4Ω
1Ω
0Ω
8 Ω
2K
113V
0.22
400V
2K
470
304V
B
1.9V
41V
270K
470
330
16V
100K
10
250V
82K
33K
1W
100K
715
20W
470
100V
10
1W
33
350V
33
350V
100
350V
KAC－5120
5H 120mA
2K
2W
275V
296V
2K
2W
316V
336V
-1.2V
0V
1A
6.3V
EF80ヒーターへ
0V
2A
6.3V
6JA5ヒーターへ
POWER SW
100
350V
250V
0.14A
0V
250V
NEON
AC100V
FUZE 1.5A
H20-09231