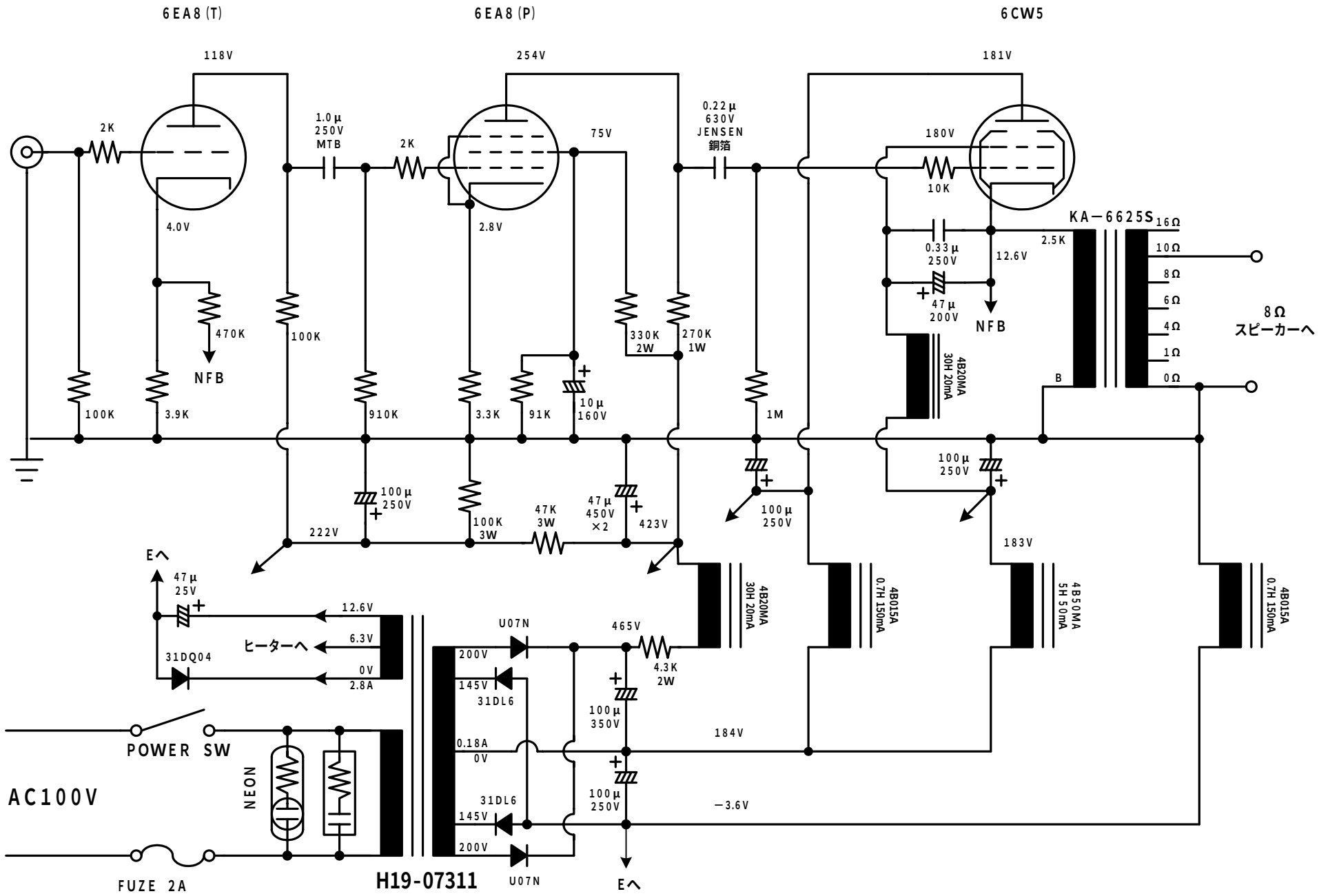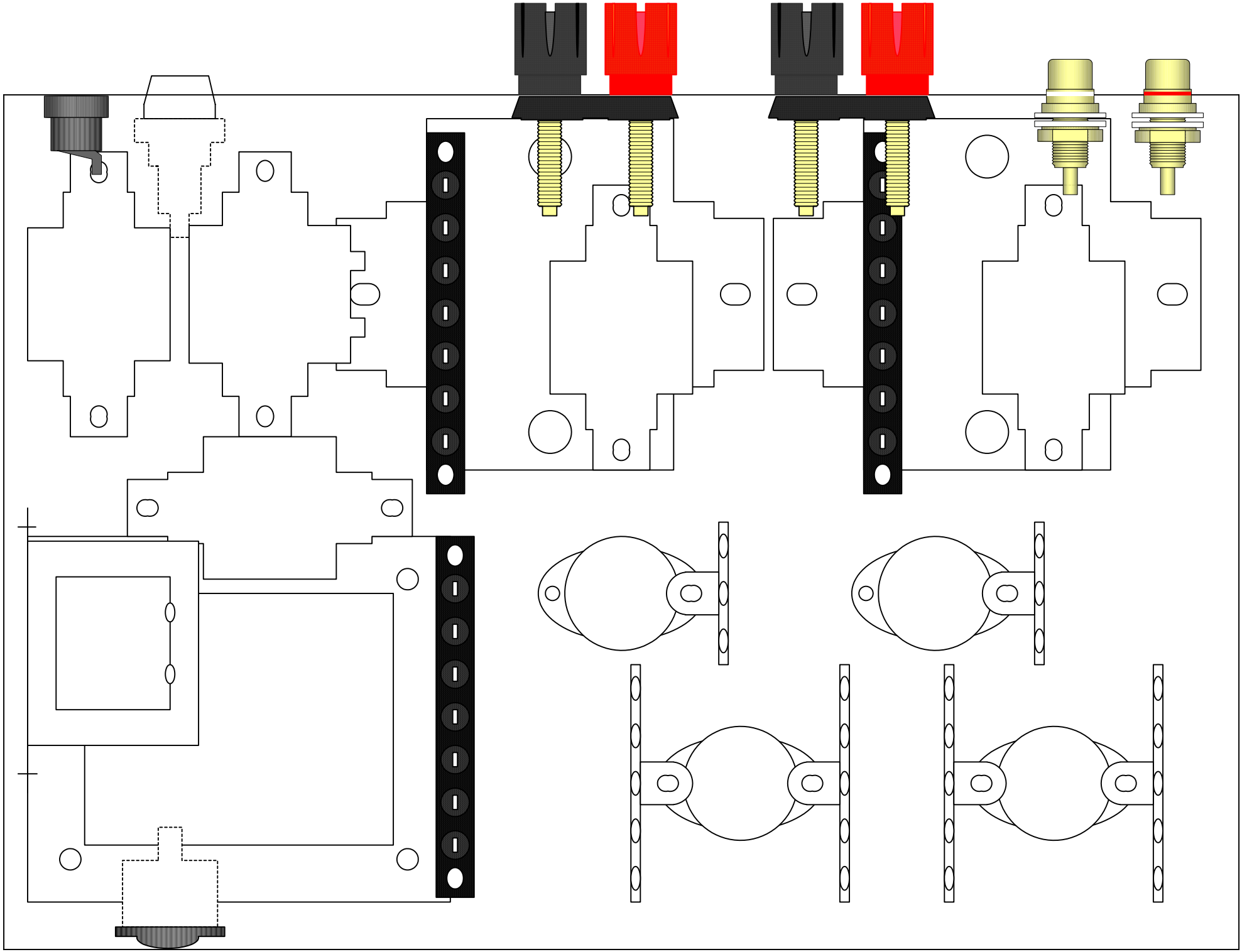6CW5 (5結) カソードフォロアーシングル