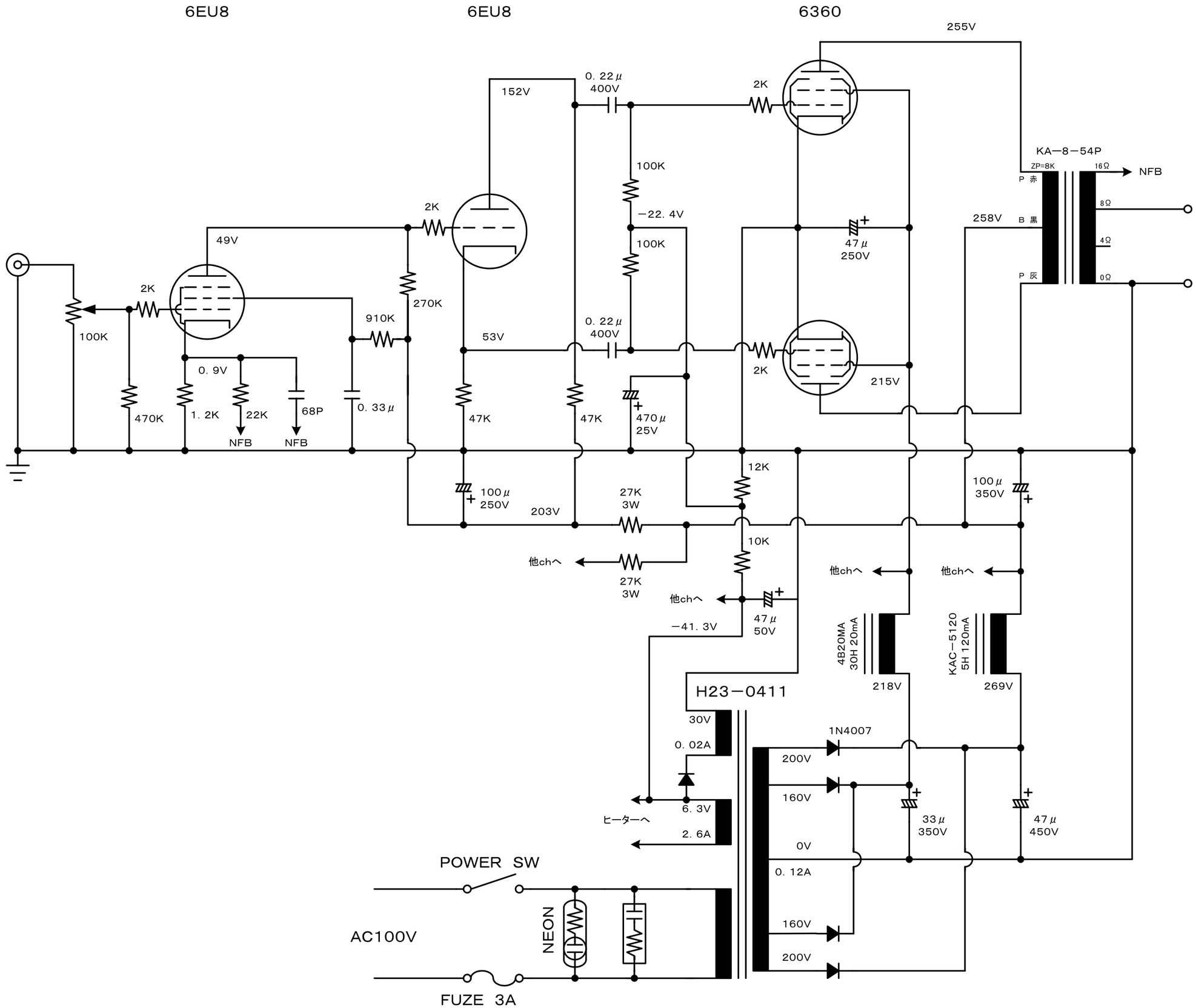
6EU8
6EU8
6360
255V
152V
0. 22μ
400V
2K
KA−8−54P
ZP=8K
16Ω
NFB
P 赤
8Ω
B 黒
4Ω
P 灰
0Ω
258V
100K
−22. 4V
100K
47μ
250V
2K
49V
2K
270K
910K
100K
53V
0. 22μ
400V
2K
215V
0. 9V
470K
1. 2K
22K
68P
0. 33μ
47K
47K
470μ
25V
NFB
NFB
12K
100μ
250V
203V
27K
3W
100μ
350V
10K
他chへ
27K
3W
他chへ
他chへ
他chへ
47μ
50V
−41. 3V
4B20MA
30H 20mA
218V
KAC−5120
5H 120mA
269V
H23−0411
30V
0. 02A
1N4007
200V
160V
6. 3V
ヒーターへ
2. 6A
33μ
350V
47μ
450V
0V
0. 12A
POWER SW
AC100V
NEON
160V
200V
FUZE 3A