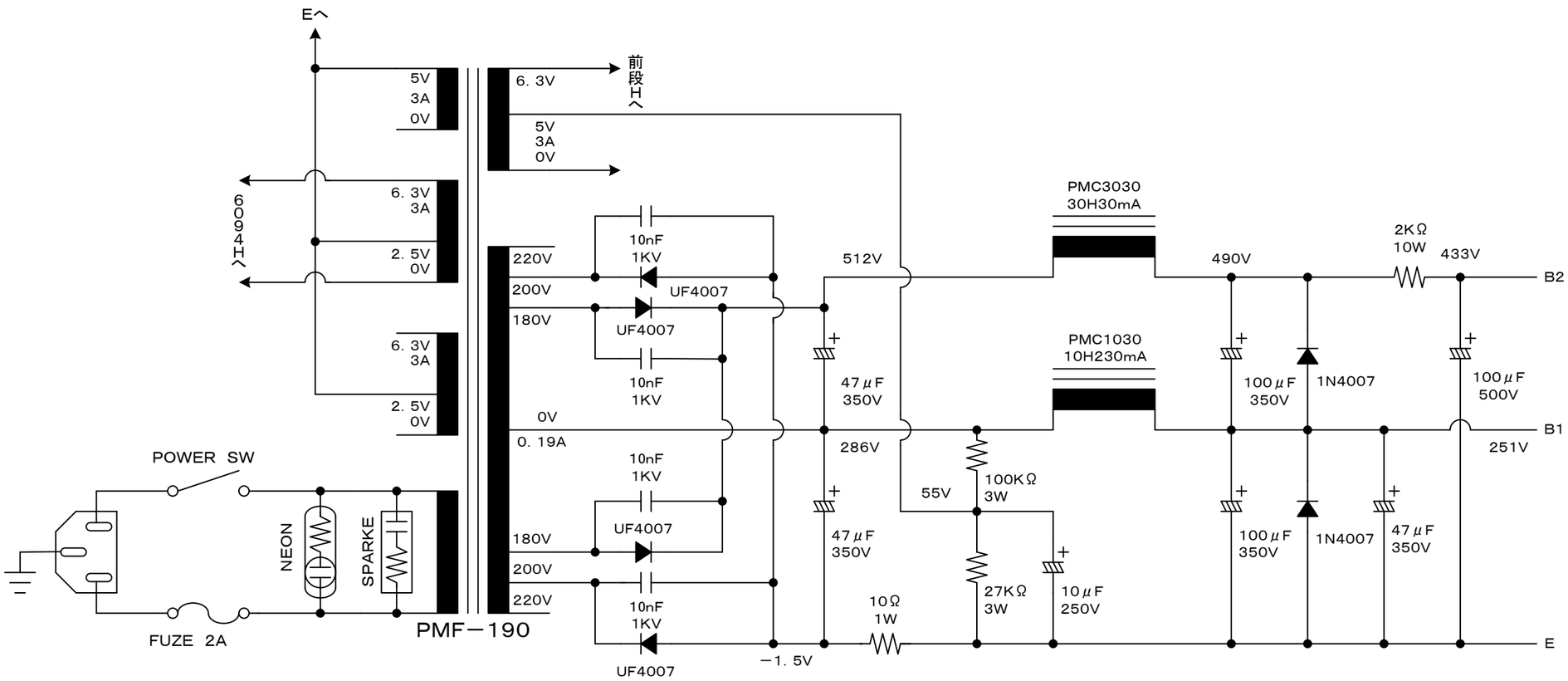
Eへ
前段Hへ
6094Hへ
5V
3A
0V
6. 3V
5V
3A
0V
6. 3V
3A
2. 5V
0V
6. 3V
3A
2. 5V
0V
220V
200V
180V
0V
0. 19A
180V
200V
220V
10nF
1KV
UF4007
512V
47μF
350V
286V
47μF
350V
55V
100KΩ
3W
27KΩ
3W
10μF
250V
10Ω
1W
−1. 5V
PMC3030
30H30mA
PMC1030
10H230mA
490V
100μF
350V
1N4007
2KΩ
10W
433V
B2
100μF
500V
B1
251V
E
POWER SW
NEON
SPARKE
FUZE 2A
PMF−190