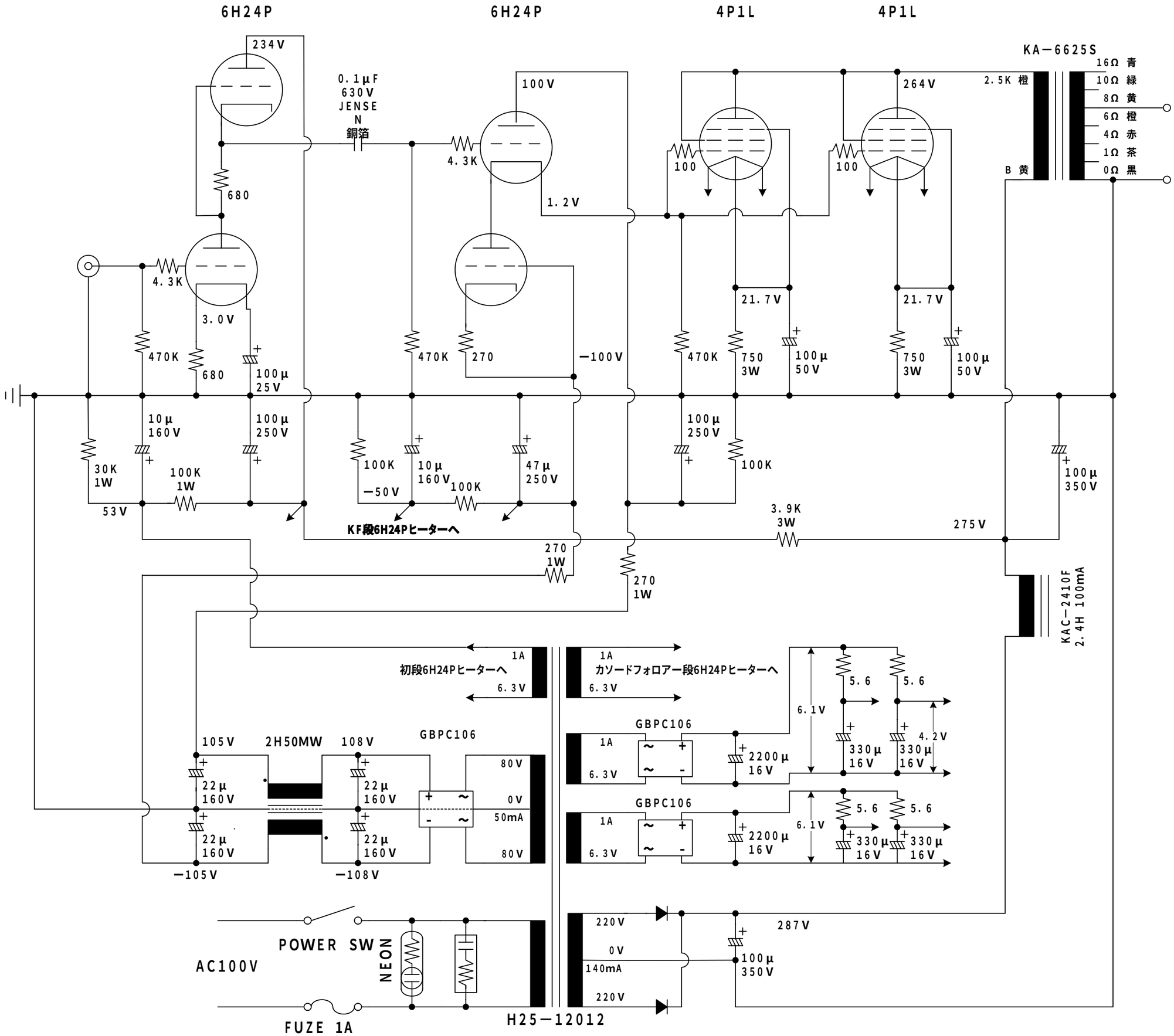
6H24P
6H24P
4P1L
4P1L
234V
0.1μF
630V
JENSEN
銅箔
100V
264V
KA−6625S
2.5K 橙
B 黄
16Ω 青
10Ω 緑
8Ω 黄
6Ω 橙
4Ω 赤
1Ω 茶
0Ω 黒
680
4.3K
1.2V
100
100
4.3K
3.0V
21.7V
21.7V
470K
680
100μ
25V
470K
270
−100V
470K
750
3W
100μ
50V
750
3W
100μ
50V
10μ
160V
100μ
250V
100μ
250V
30K
1W
100K
1W
100K
10μ
160V
100K
47μ
250V
100K
100μ
350V
53V
−50V
3.9K
3W
275V
KF段6H24Pヒーターへ
270
1W
270
1W
KAC−2410F
2.4H 100mA
1A
初段6H24Pヒーターへ
6.3V
1A
カソードフォロアー段6H24Pヒーターへ
6.3V
5.6
5.6
6.1V
GBPC106
105V
2H50MW
108V
GBPC106
1A
6.3V
2200μ
16V
330μ
16V
330μ
16V
4.2V
80V
22μ
160V
22μ
160V
0V
50mA
GBPC106
1A
6.3V
2200μ
16V
6.1V
5.6
5.6
330μ
16V
330μ
16V
22μ
160V
22μ
160V
80V
−105V
−108V
220V
0V
140mA
220V
287V
100μ
350V
POWER SW
NEON
AC100V
FUZE 1A
H25−12012