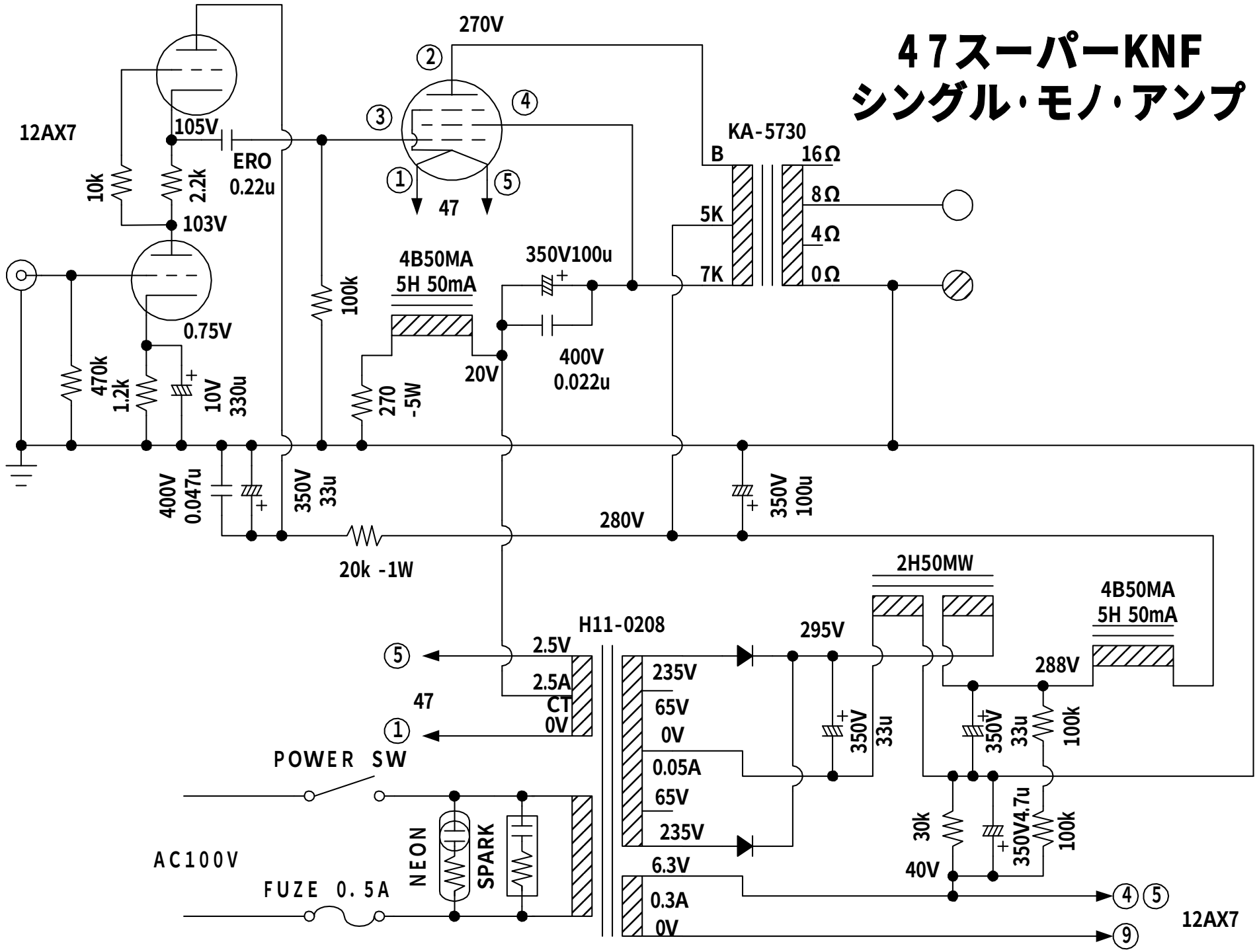47スーパーKNF
シングル・モノ・アンプ