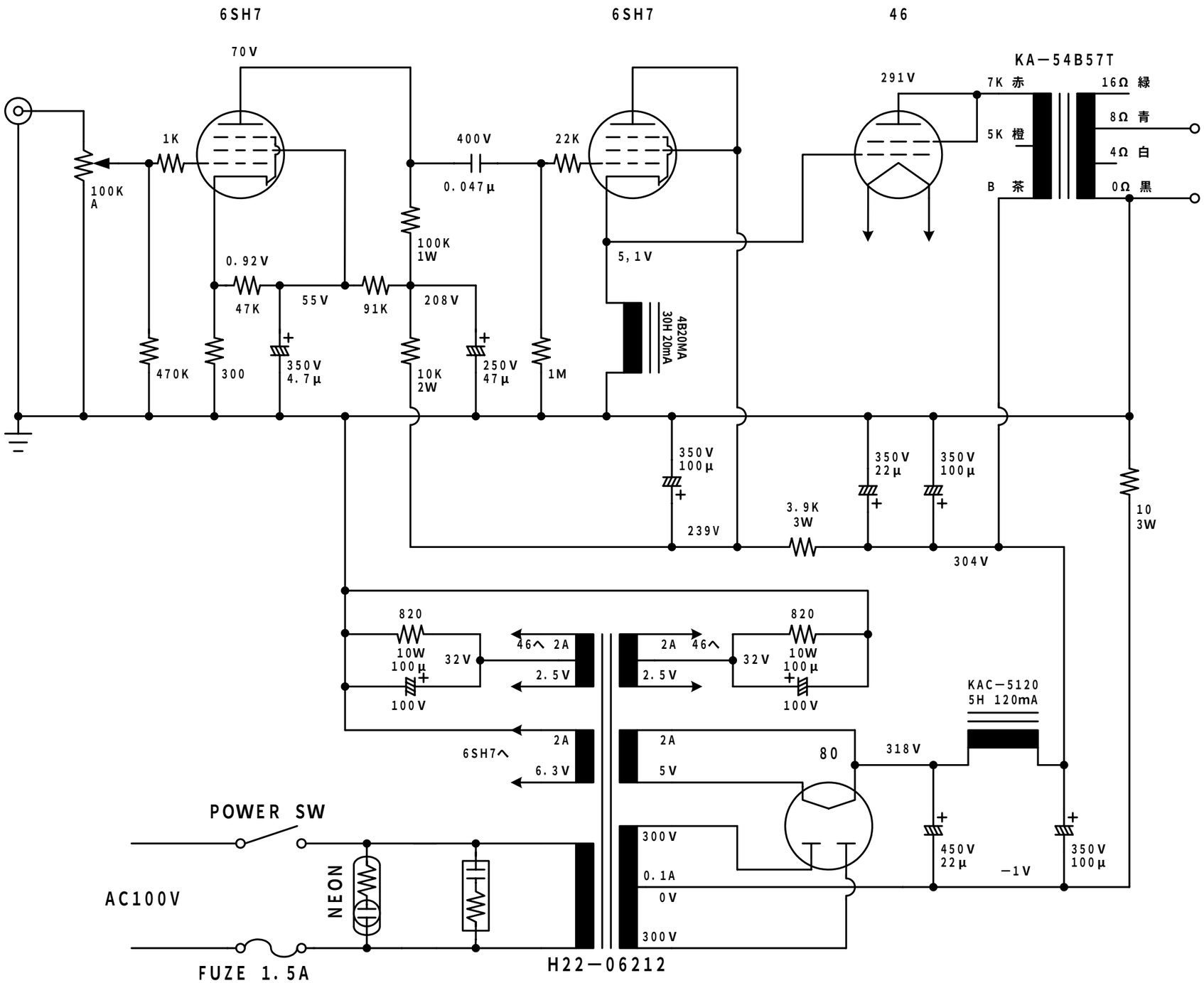
6SH7
6SH7
46
70V
KA−54B57T
291V
7K 赤
16Ω 緑
8Ω 青
5K 橙
4Ω 白
B 茶
0Ω 黒
1K
400V
22K
100K
A
0.047μ
100K
1W
0.92V
5,1V
47K
55V
91K
208V
4B20MA
30H 20mA
470K
300
350V
4.7μ
10K
2W
250V
47μ
1M
350V
100μ
350V
22μ
350V
100μ
3.9K
3W
10
3W
239V
304V
820
10W
100μ
32V
46へ 2A
2.5V
2A 46へ
2.5V
32V
820
10W
100μ
100V
100V
KAC−5120
5H 120mA
2A
6SH7へ
6.3V
2A
5V
80
318V
POWER SW
300V
0.1A
0V
300V
450V
22μ
−1V
350V
100μ
AC100V
NEON
FUZE 1.5A
H22−06212