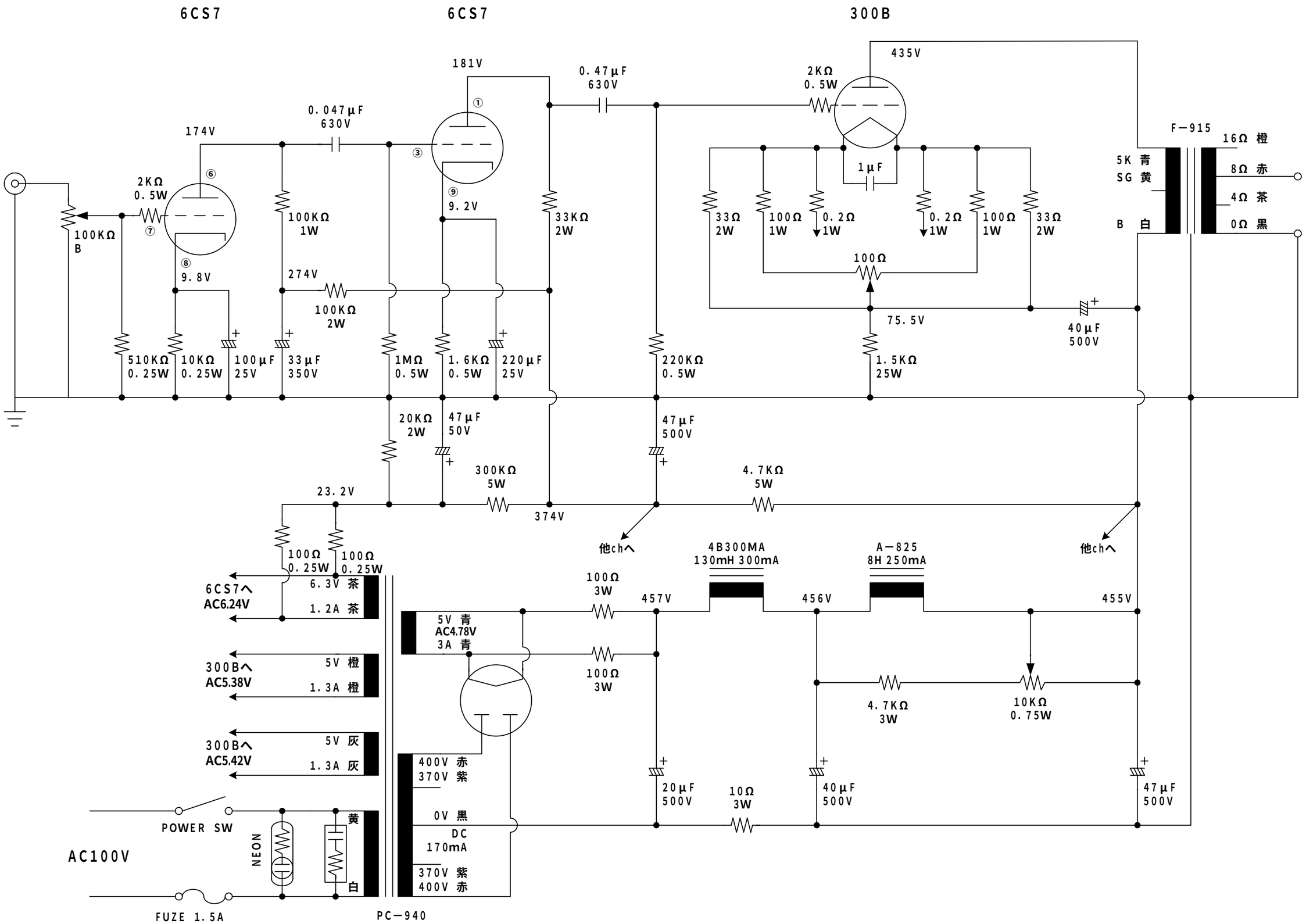
6CS7
6CS7
300B
181V
0.47μF
630V
435V
2KΩ
0.5W
0.047μF
630V
174V
F−915
16Ω 橙
5K 青
SG 黄
8Ω 赤
4Ω 茶
B 白
0Ω 黒
2KΩ
0.5W
100KΩ
B
9.2V
33KΩ
2W
1μF
33Ω
2W
100Ω
1W
0.2Ω
1W
0.2Ω
1W
100Ω
1W
33Ω
2W
100Ω
9.8V
274V
100KΩ
1W
100KΩ
2W
75.5V
40μF
500V
510KΩ
0.25W
10KΩ
0.25W
100μF
25V
33μF
350V
1MΩ
0.5W
1.6KΩ
0.5W
220μF
25V
220KΩ
0.5W
1.5KΩ
25W
20KΩ
2W
47μF
50V
47μF
500V
300KΩ
5W
4.7KΩ
5W
23.2V
374V
他chへ
他chへ
100Ω
0.25W
100Ω
0.25W
4B300MA
130mH 300mA
A−825
8H 250mA
6CS7へ
AC6.24V
6.3V 茶
1.2A 茶
100Ω
3W
457V
456V
455V
5V 青
AC4.78V
3A 青
300Bへ
AC5.38V
5V 橙
1.3A 橙
100Ω
3W
4.7KΩ
3W
10KΩ
0.75W
300Bへ
AC5.42V
5V 灰
1.3A 灰
400V 赤
370V 紫
20μF
500V
10Ω
3W
40μF
500V
47μF
500V
0V 黒
DC
170mA
370V 紫
400V 赤
POWER SW
黄
NEON
AC100V
白
FUZE 1.5A
PC−940