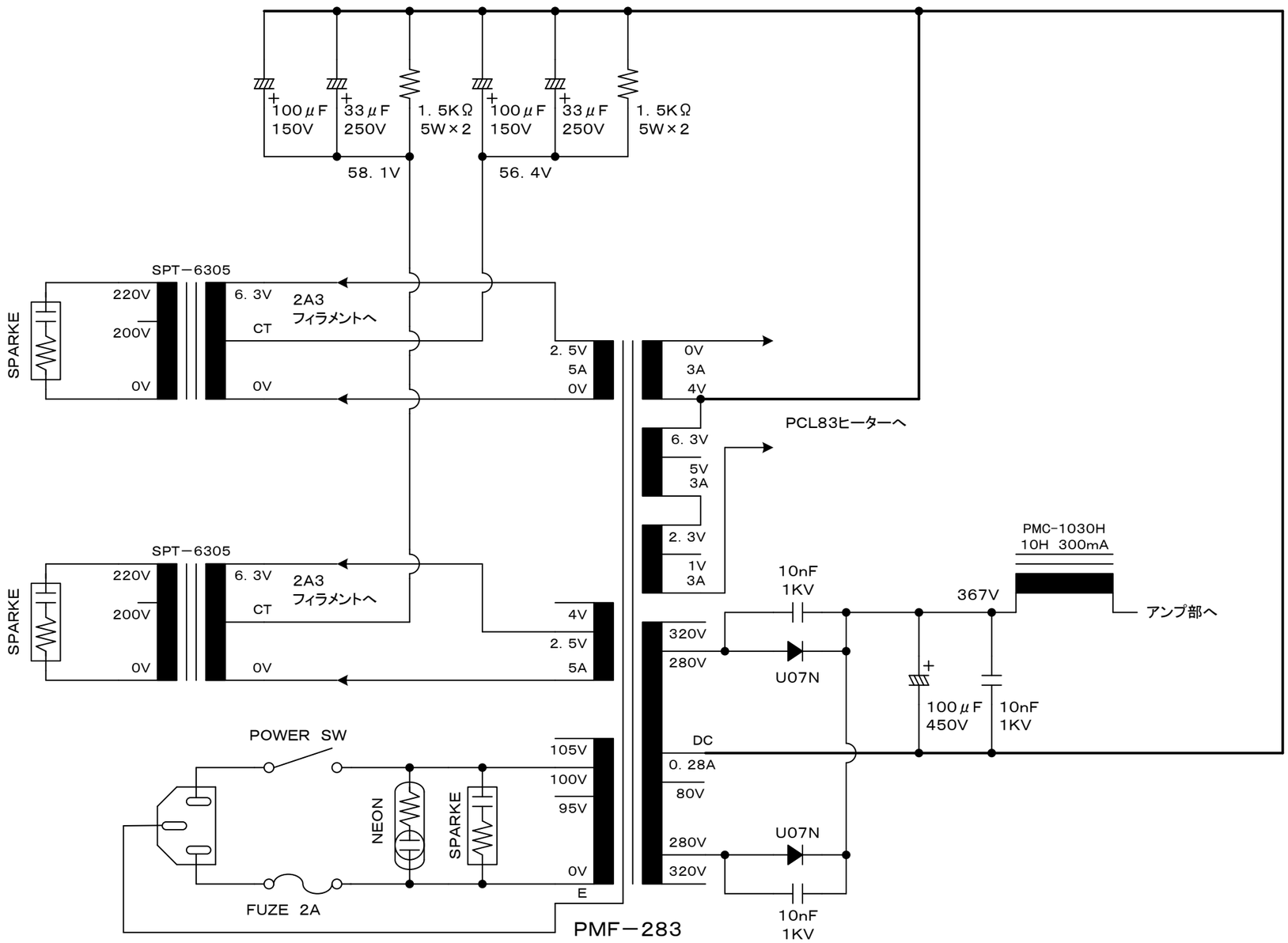
100μF 150V
33μF 250V
1. 5KΩ 5W×2
100μF 150V
33μF 250V
1. 5KΩ 5W×2
58. 1V
56. 4V
SPT−6305
220V
200V
0V
6. 3V
CT
0V
2A3 フィラメントへ
SPARKE
2. 5V 5A
0V
0V 3A
4V
PCL83ヒーターへ
6. 3V
5V 3A
2. 3V
1V 3A
SPT−6305
220V
200V
0V
6. 3V
CT
0V
2A3 フィラメントへ
SPARKE
4V
2. 5V 5A
PMC−1030H
10H 300mA
10nF 1KV
367V
アンプ部へ
320V
280V
U07N
100μF 450V
10nF 1KV
DC
0. 28A
80V
POWER SW
105V
100V
95V
0V
E
NEON
SPARKE
280V
320V
U07N
10nF 1KV
FUZE 2A
PMF−283