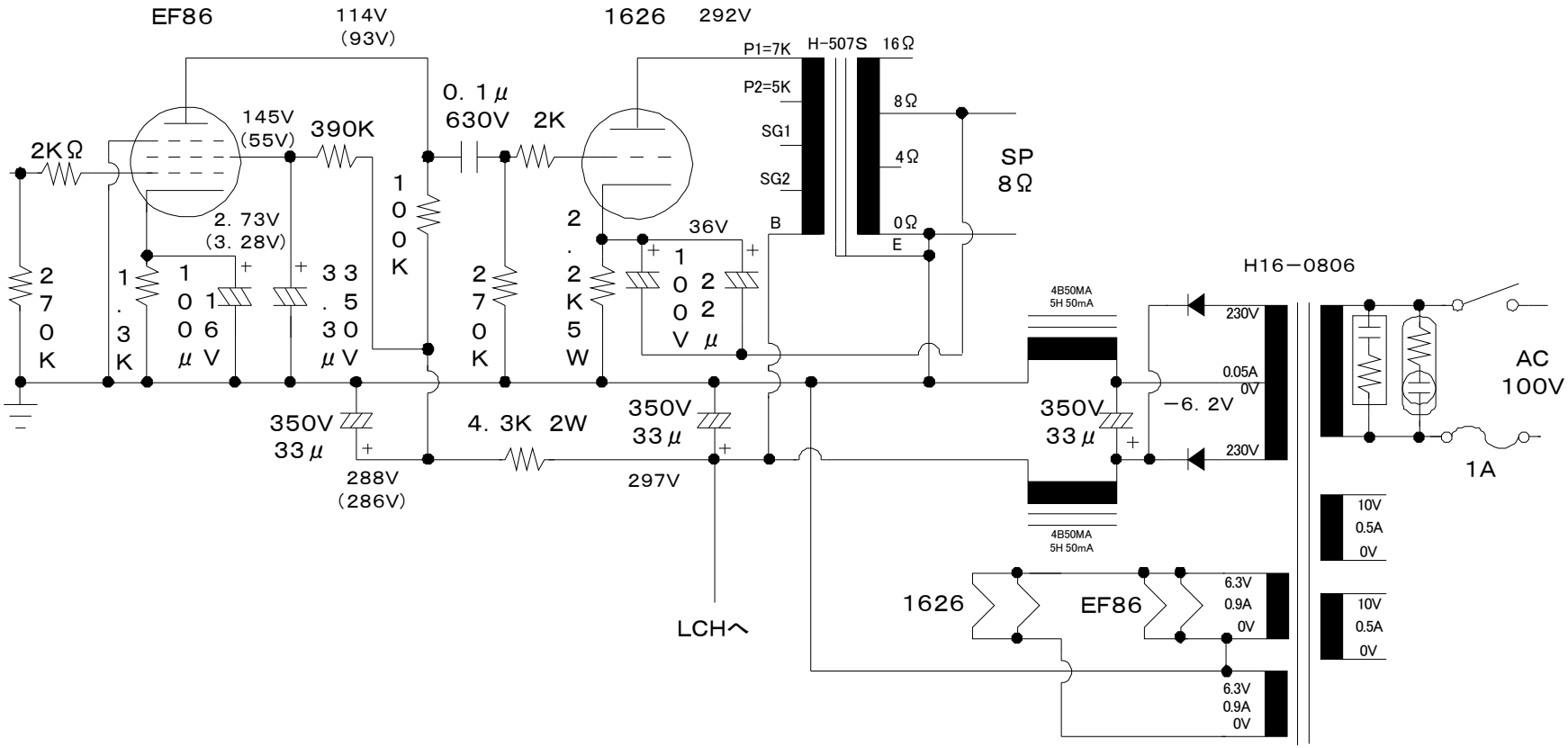1626・71A成長型アンプ