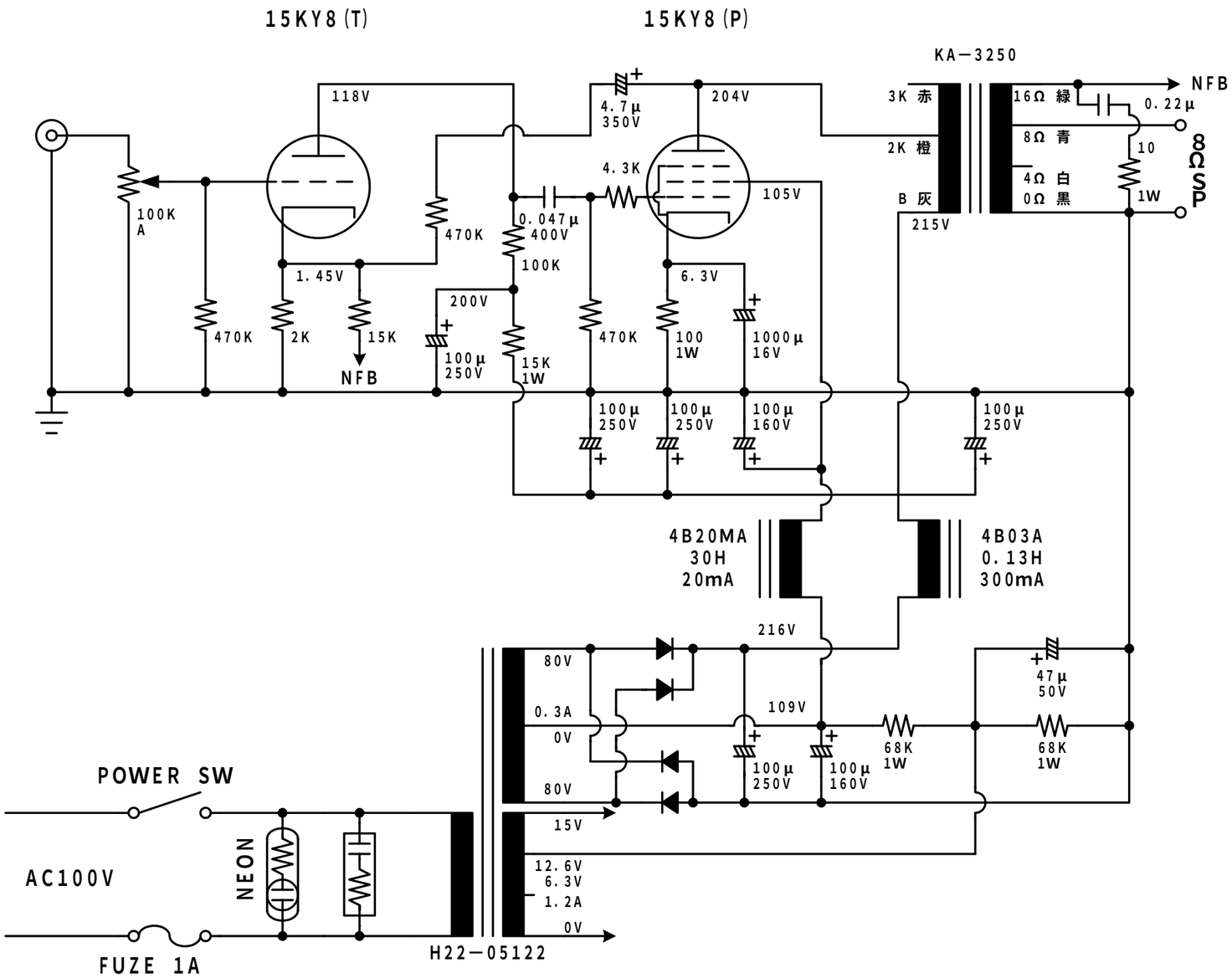
15KY8(T)
15KY8(P)
KA−3250
NFB
118V
204V
4.7μ
350V
3K 赤
2K 橙
B 灰
16Ω 緑
8Ω 青
4Ω 白
0Ω 黒
0.22μ
10
1W
8Ω SP
100K
A
470K
0.047μ
400V
4.3K
105V
215V
1.45V
100K
6.3V
200V
470K
2K
15K
NFB
100μ
250V
15K
1W
470K
100
1W
1000μ
16V
100μ
250V
100μ
250V
100μ
160V
100μ
250V
4B20MA
30H
20mA
4B03A
0.13H
300mA
216V
80V
0.3A
0V
80V
15V
12.6V
6.3V
1.2A
0V
109V
47μ
50V
68K
1W
68K
1W
100μ
250V
100μ
160V
POWER SW
AC100V
NEON
FUZE 1A
H22−05122